STA

FOURNITURES ASCENSEUR

VENTILATEURS HÉLICOÏDES

6, Rue Jean Lolive – ZI La Fosse à La Barbière 93600 Aulnay-Sous-Bois (FRANCE)
Tél. : 01.55.81.07.74 - Fax : 01.48.65.00.43
stautomatismes@wanadoo.fr - www.stautomatismes.fr

Tableau de sélection rapide
Ventilateurs hélicoïdes à hautes performances

Le tableau ci-dessous permet de sélectionner rapidement les ventilateurs de ø 200 à 1000 mm en fonction de la pression Δp_{st}, du débit d'air $\dot{V}$, de la vitesse min^{-1} et du niveau sonore dB(A).

Pour des diamètres supérieurs et jusqu'à 1800 mm, se référer au catalogue spécial, "Ventilateurs axiaux pour l'équipement de l'industrie et du bâtiment" (N° Réf.: 90 621).

Diamètre	Vitesse	Pression sonore à l'aspiration	Débit d'air $\dot{V}$ m³/h en fonction de la pression statique																
mm	min^{-1}	L_{PA} dB(A)	(ΔP_{st}) en Pa																
		à 4 m	0	10	20	30	40	50	60	80	100	120	140	160	200	250	300	350	400
200	2300	55[1]	910	860	810	760	710	490	420	330	220								
200	1360	42[1]	520	410	210	170													
250	2800	63	2060	2030	2010	1980	1950	1920	1890	1810	1730	1650	1540	1380					
250	1450	44	1060	1000	930	850	730												
250	1450	35	950	810	560	420	290	130											
250	950	31	680	570	420														
315	2800	70	4120	4090	4060	4030	3990	3960	3920	3840	3760	3670	3570	3470	3240	2840			
315	1450	51	2120	2060	1990	1900	1800	1700	1560										
315	950	38	1370	1260	1110	840													
315	725	30	1030	850															
355	2800	74	5910	5870	5830	5800	5760	5720	5680	5600	5510	5420	5320	5210	4990	4680	4270	3570	
355	1450	55	3040	2970	2890	2810	2700	2600	2480	2180									
355	950	42	1970	1850	1700	1500	1200												
355	725	34	1490	1310	970														
400	2800	78	8450	8410	8370	8330	8290	8250	8200	8110	8020	7920	7820	7710	7480	7170	6830	6430	5880
400	1450	59	4360	4280	4200	4100	4000	3890	3770	3510	3170	2620							
400	950	45	2840	2710	2540	2360	2120	1720											
400	725	37	2140	1950	1690	1310													
450	2800	78	11050	10960	10870	10770	10680	10590	10500	10310	10130	9950	9770	9580	9210	8690	8050	6930	4520
450	1450	62	6210	6120	6030	5930	5830	5720	5590	5320	5030	4680	4140						
450	950	49	4050	3910	3740	3540	3320	3060	2610										
450	725	51	3070	2860	2600	2240													
500	2800	81	13150	13040	12930	12820	12720	12610	12500	12290	12070	11860	11660	11440	11010	10380	9600	8620	5390
500	1450	65	8530	8430	8330	8220	8120	8000	7870	7290	6970	6610	6130	6000					
500	950	52	5560	5410	5230	5030	4810	4560	4280	3360									
500	725	44	4220	4010	3730	3410	2920												
560	1450	62	12910	12680	12550	12360	12140	11950	11770	11320	10900	10550	10000	9500	8270				
560	950	52	8100	7680	7370	7080	6680	6280	5830	4570									
560	725	46	6450	6070	5640	5230	4750	4140											
630	1450	65	17870	17650	17420	17200	16970	16750	16520	16010	15500	15000	14500	14000	13000	11300			
630	950	55	10520	10150	9780	9410	9040	8670	8220	7260									
630	725	49	8000	7580	7010	6530	5910	5300											
710	1450	71	23740	23490	23240	22980	22730	22470	22200	21660	21090	20500	19900	19290	18010	16240	14000	11060	
710	935	61	15250	14860	14450	14040	13590	13140	1260	11690	10610	9280	7440						
710	700	54	11350	10810	10250	9630	8990	8300	7500	5340									
800	1435	73	32350	32040	31720	31400	31090	30770	30490	29860	29230	28610	27990	27330	25940	24020	22080		
800	945	62	20720	20280	19830	19350	18850	18290	17710	16530	15330	13840	10740						
800	705	55	15380	14780	14120	13380	12580	11790	10900										
800	480	45	10330	9360	8210	6790													
900	1435	76	46060	45700	45390	45030	44670	44310	44000	43280	42600	41880	41170	40800	39060	37110	34940	32800	30340
900	950	66	30500	30100	29500	29100	28500	27900	27400	26300	25100	23910	22710	21310					
900	725	59	21160	20410	19640	18850	18010	17120	16130	15000									
900	480	49	15410	14400	13300	12180	10870												
1000	1440	80	63420	63030	62650	62260	61870	61490	61110	60330	59560	58790	58010	57240	55700	53710	51590	49260	46830
1000	950	69	41740	41150	40570	39990	39400	38810	38230	37060	35870	34610	33260	31810	28880				
1000	725	62	31760	30990	30220	29460	28690	27930	27130	25410	23500	21540							
1000	480	52	20830	19670	18520	17280	15870	14410											

[1] L_{PA} dB(A) à 1 m

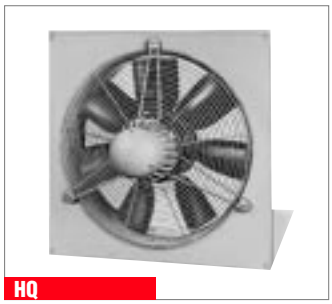
HQ

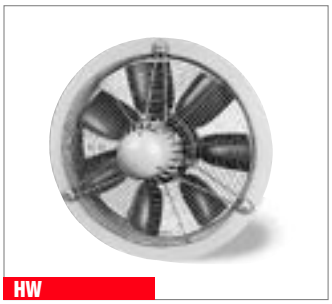
HW

HS

HRF

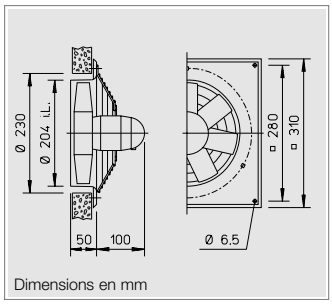

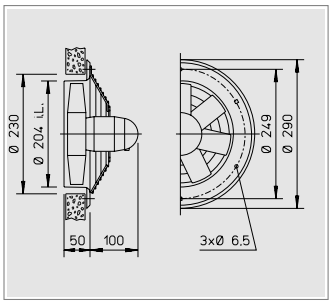

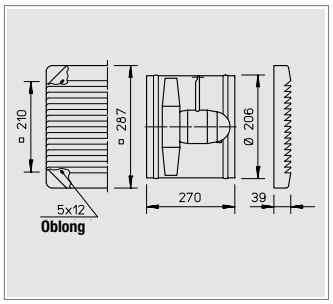

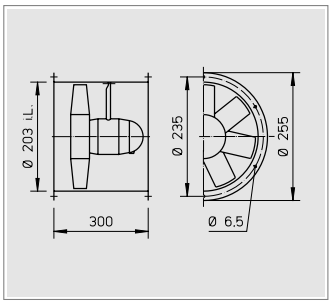

■ Description

☐ Enveloppe
En tôle acier galvanisé, les types HQ et HW reçoivent en outre une double couche de laque couleur blanc cassé.

☐ Hélice
A haut rendement, avec 7 pales en matière synthétique, profilées et équilibrées dynamiquement. Température d'utilisation de –30 °C à +60 °C.

☐ Entraînement
Moteur fermé, carcasse en fonte d'aluminium, protection IP 54. Monté sur roulements à billes, sans entretien et antiparasité. Enroulements imprégnés contre l'humidité. Température max. du fluide, voir tableau ci-dessous.

☐ Protection moteur
Par thermocontacts incorporés en série dans le bobinage. Coupure automatique en cas d'échauffement et remise en service après refroidissement du moteur.

☐ Raccordement électrique
Boîte à bornes de série (protection IP 55) placée dans le capot arrière du moteur. Pour les types HRF, seconde boîte située sur la virole.

☐ Grille de protection
Pour les types HQ et HW en acier galvanisé et en matière synthétique pour les HS. Conformes à la DIN EN 294.

☐ Régulation
Tous les modèles sont régulables par réduction de tension (régulateurs à transformateur ou électronique).
Se reporter aux courbes pour les caractéristiques.

☐ Marche réversible
Tous les modèles sont réversibles à l'aide du commutateur inverseur type DSEL.
En contre rotation, les performances sont réduites de 1/3.

☐ Montage
Possible en toutes positions. Vérifier néanmoins la position des trous de condensats, si nécessaire.

☐ Niveau sonore
Voir courbes caractéristiques. Au dessus de celles-ci sont données la puissance sonore et la pression sonore à 1 m en champ libre au point d'utilisation moyen, aspiration / refoulement. Bruit émis et chambre acoustique, voir page 12+.

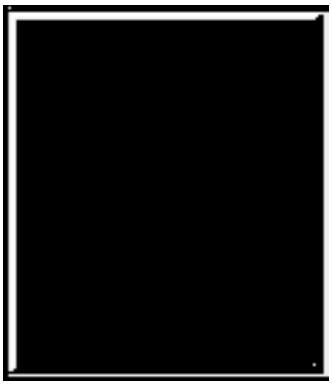

Vitesse	Débit à l'air libre	Puissance absorbée moteur	Courant absorbé à tension nominale	Courant absorbé max. en régulation	N° de branchement	Température max. du fluide, appareil non régulé	Température max. du fluide, appareil régulé	Poids net env.	Type de construction: HQ inclus grille de protection	N° Réf.	HW inclus grille de protection	N° Réf.	HS inclus grille de protection	N° Réf.	HRF	N° Réf.
min⁻¹	V m³/h	W	A	A	N°	+°C	+°C	kg								
Moteur monophasé à condensateur, 230 Volt, 50 Hz, protection IP 54																
1360	520	30	0,13	0,13	439[1)]	60	40	2,7	**HQW 200/4**	7537	**HWW 200/4**	7538	**HSW 200/4**	7502	**HRFW 200/4**[1)]	7540
2300	930	70	0,26	0,26	439[1)]	60	40	2,7	**HQW 200/2**	0960	—	—	**HSW 200/2**	7503	**HRFW 200/2**[1)]	0199

[1)] Type HRFW: branchement suivant schéma N° SS 588

200/2 — n=2300 1/min

Fréquence		Hz	Tot.	125	250	500	1k	2k	4k	8k
L_{WA}	Rayonnée	dB(A)	63	33	50	59	59	54	53	45
$L_{PA,1m}$	Rayonnée	dB(A)	55	25	42	51	51	46	45	37

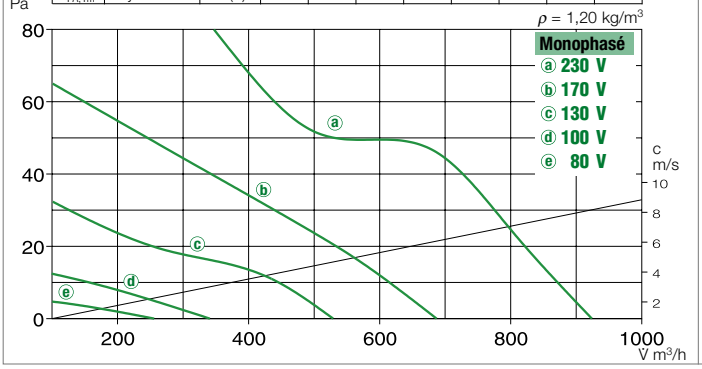

200/4 — n=1360 1/min

Fréquence		Hz	Tot.	125	250	500	1k	2k	4k	8k
L_{WA}	Rayonnée	dB(A)	50	32	38	42	44	44	41	33
$L_{PA,1m}$	Rayonnée	dB(A)	42	24	30	34	36	36	33	25

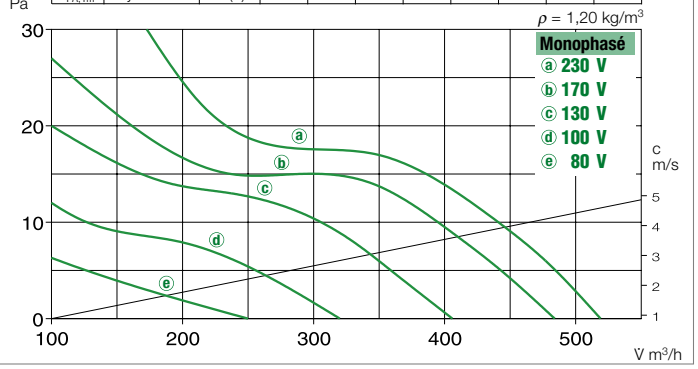

Accessoires pour HRF, description voir page 160+

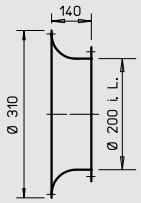

Pavillon d'aspiration **ASD 200** N° 1388

Manchette souple **STS 200** N° 1219

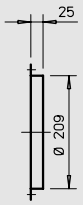

Contre bride **FR 200** N° 1202

Manchette simple **FM 200** N° 1670

Grille de protection **SG 200** N° 1216

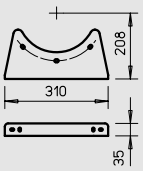

Pieds supports **MK 200** (1 jeu = 2 pcs.) N° 1446

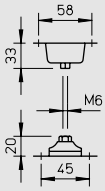

Plots antivibratoires pour traction **SDZ 1** (1 jeu = 4 pcs.) N° 1454
Plots antivibratoires pour pression **SDD 1** (1 jeu = 4 pcs.) N° 1452

Régulateur à transformateur 5 étages		Régulateur électronique progressif à encastrer / apparent		Commutateur inverseur		Régulateur inverseur électronique	
Type	N° Réf.	**Type**	N° Réf.	**Type**	N° Réf.	**Type**	N° Réf.
TSW 0,3	3608	**ESU 1/ESA 1**	0236/0238	**DSEL 2**	1306	**BSX**	0240
TSW 0,3	3608	**ESU 1/ESA 1**	0236/0238	**DSEL 2**	1306	**BSX**	0240

250 mm ø Ventilateurs hélicoïdes à hautes performances

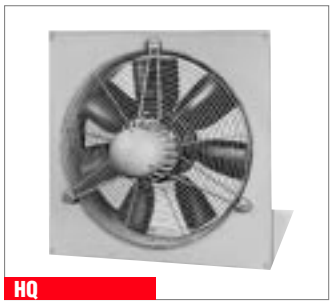
HQ

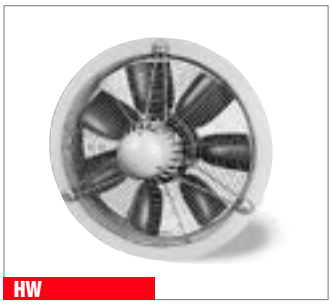
HW

HS

HRF

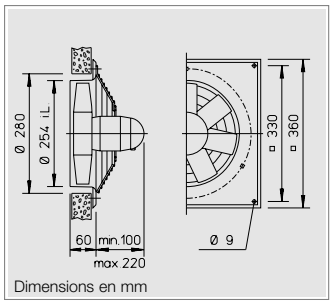

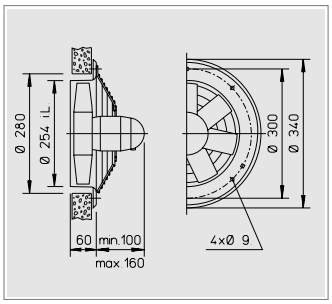

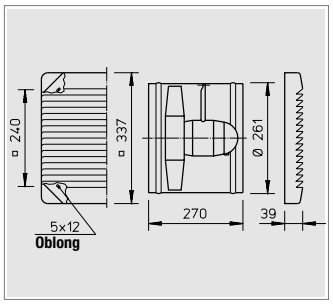

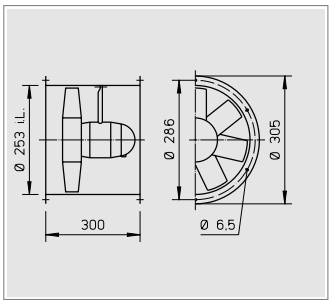

■ Description

☐ Enveloppe
En tôle acier galvanisé, les types HQ et HW reçoivent en outre une double couche de laque couleur blanc cassé.

☐ Hélice
A haut rendement, avec 7 pales en matière synthétique, profilées et équilibrées dynamiquement. Température d'utilisation de –30 °C à +60 °C.

☐ Entraînement
Moteur fermé, carcasse en fonte d'aluminium, protection IP 55 / 54. Monté sur roulements à billes, sans entretien et antiparasité. Enroulements imprégnés contre l'humidité. Température max. du fluide, voir tableau ci-dessous.

☐ Protection moteur
Tous les types (à l'exception des antidéflagrants Ex triphasés) sont équipés de thermocontacts. Pour assurer une protection efficace, ils doivent être raccordés sur un disjoncteur moteur (voir tableau). A l'exception des modèles H..W 250/6 et H..W 250/4 où ils sont incorporés en série dans le bobinage, coupure automatique en cas d'échauffement et remise en service après refroidissement du moteur.

☐ Raccordement électrique
Boîte à bornes de série (protection IP 55) placée dans le capot arrière du moteur. Pour les types HRF, seconde boîte située sur la virole. Peut varier sur version Ex.

☐ Grille de protection
Pour les types HQ et HW en acier galvanisé et en matière synthétique pour les HS. Conformes à la DIN EN 294.

☐ Régulation
Pour les ventilateurs à vitesse variable par réduction de tension, il faut tenir compte du courant absorbé en mode régulation (voir tableau) pour la détermination du régulateur.
Se reporter aux courbes pour les caractéristiques.

☐ Marche réversible
Tous les modèles sont réversibles. En contre rotation, les performances sont réduites de 1/3.

☐ Montage
Possible en toutes positions. Vérifier néanmoins la position des trous de condensats, si nécessaire.

☐ Dimensions
Les valeurs mentionnées ci-dessus peuvent varier légèrement pour les modèles à 2 vitesses ou antidéflagrants.

☐ Niveau sonore
Voir courbes caractéristiques. Au dessus de celles-ci sont données la puissance sonore et la pression sonore à 4 m en champ libre au point d'utilisation moyen, aspiration / refoulement. Transmission et absorption des ondes sonores, voir page 12+.

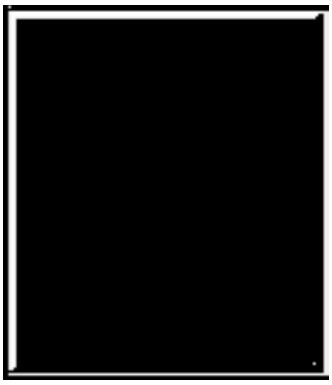

Vitesse	Débit à l'air libre	Puissance nominale moteur*	Courant absorbé* à tension nominale	Courant absorbé* max. en régulation	N° de branchement	Température max. du fluide, appareil non régulé	Température max. du fluide, appareil régulé	Poids net env.	Type de construction: HQ inclus grille de protection	N° Réf.	HW inclus grille de protection	N° Réf.	HS inclus grille de protection	N° Réf.	HRF	N° Réf.
min⁻¹	V m³/h	W	A	A	N°	+°C	+°C	kg								
Moteur monophasé à condensateur, 230 Volt, 50 Hz, protection IP 54/IP 55																
950	700	33	0,20	0,20	317	60	40	6,5	**HQW 250/6**	1102	—	—	**HSW 250/6**	0139	—	—
1380	960	44	0,20	0,20	439[2]	60	40	7,5	**HQW 250/4**[1]	1103	**HWW 250/4**[1]	1001	**HSW 250/4**[1]	0140	**HRFW 250/4**[1)2)]	0200
2590	1910	230	1,10	1,10	317[3]	60	40	6,5	**HQW 250/2**	1104	**HWW 250/2**	1002	**HSW 250/2**	0141	**HRFW 250/2**[3]	0201
Moteur triphasé asynchrone, 400 Volt, 50 Hz, protection IP 55																
980	720	62	0,27	0,27	469	60	40	6,5	**HQD 250/6**	1114	—	—	—	—	—	—
1410	1040	45	0,20	0,20	469	60	40	6,5	**HQD 250/4**	1115	**HWD 250/4**	1016	**HSD 250/4**	0155	**HRFD 250/4**	0220
2360	1740	205	0,40	0,40	469	60	40	6,5	**HQD 250/2**	1116	**HWD 250/2**	1017	—	—	**HRFD 250/2**	0221
Moteur triphasé à pôles commutables, 2 vitesses, 400 Volt, 50 Hz, bobinage Dahlander, protection IP 55																
1450/2700	1030/2000	45/180	0,20/0,40		472	60	—	8,5	**HQD 250/4/2**	1128	—	—	—	—	**HRFD 250/4/2**	0390
Antidéflagrant E Exe de II B, monophasé, 230 Volt, 50 Hz, protection IP 55, classe de température T1-T4																
1400	1030	60	0,70		757	40	—	6,5	**HQW 250/4 Ex**	0438	—	—	—	—	**HRFW 250/4 Ex**	0437
2650	1950	180	1,23		757	40	—	7,5	**HQW 250/2 Ex**	1094	—	—	—	—	**HRFW 250/2 Ex**	1095
Antidéflagrant E Exe II, triphasé, 400 Volt, 50 Hz, protection IP 54, classe de température T1-T4																
1400	1070	120	0,41		470	40	—	6,5	**HQD 250/4 Ex**	1144	—	—	—	—	**HRFD 250/4 Ex**	0470
2850	2070	250	0,72		470	40	—	6,5	**HQD 250/2 Ex**	1145	—	—	—	—	**HRFD 250/2 Ex**	0471

*Pour types Ex: valeurs nominales du moteur 1) Pas d'éxécutions spéciales 2) Type HRFW../4: branchement suivant schéma N° SS 588 3) Type HRFW../2: branchement suivant schéma N° SS 589

250/2 — n=2800 1/min

Fréquence		Hz	Tot.	125	250	500	1k	2k	4k	8k
L_{WA}	Rayonnée	dB(A)	83	58	74	76	81	75	72	64
$L_{PA,4m}$	Rayonnée	dB(A)	63	38	54	56	61	55	52	44

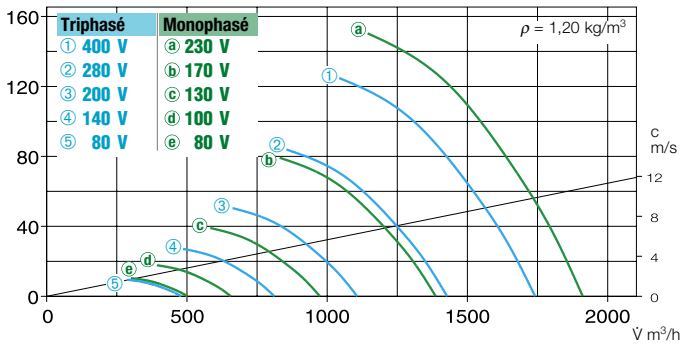

250/4 Triphasé — n=1450 1/min

Fréquence		Hz	Tot.	125	250	500	1k	2k	4k	8k
L_{WA}	Rayonnée	dB(A)	64	50	54	61	58	56	51	42
$L_{PA,4m}$	Rayonnée	dB(A)	44	30	34	41	38	36	31	22

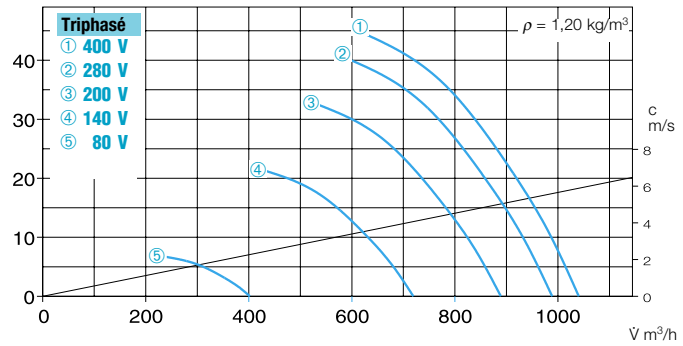

250/4 Monophasé — n=1400 1/min

Fréquence		Hz	Tot.	125	250	500	1k	2k	4k	8k
L_{WA}	Rayonnée	dB(A)	55	37	43	47	49	49	46	38
$L_{PA,4m}$	Rayonnée	dB(A)	35	17	23	27	29	29	26	18

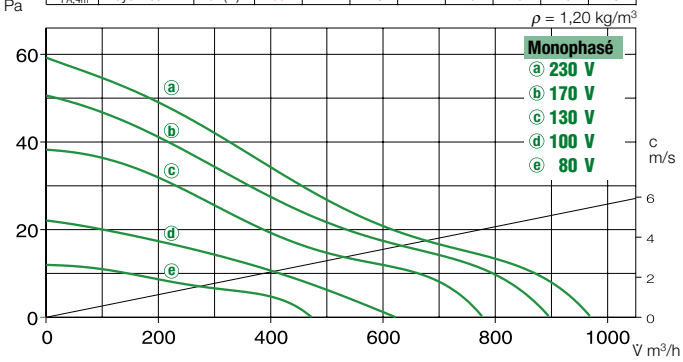

250/6 — n=950 1/min

Fréquence		Hz	Tot.	125	250	500	1k	2k	4k	8k
L_{WA}	Rayonnée	dB(A)	51	39	46	46	46	43	36	29
$L_{PA,4m}$	Rayonnée	dB(A)	31	19	29	26	26	23	–	–

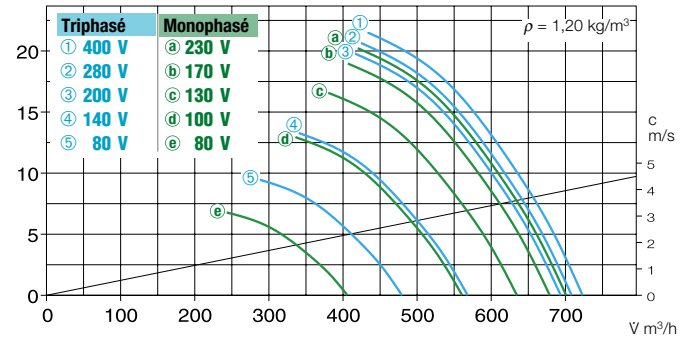

Accessoires pour HRF, description voir page 160+

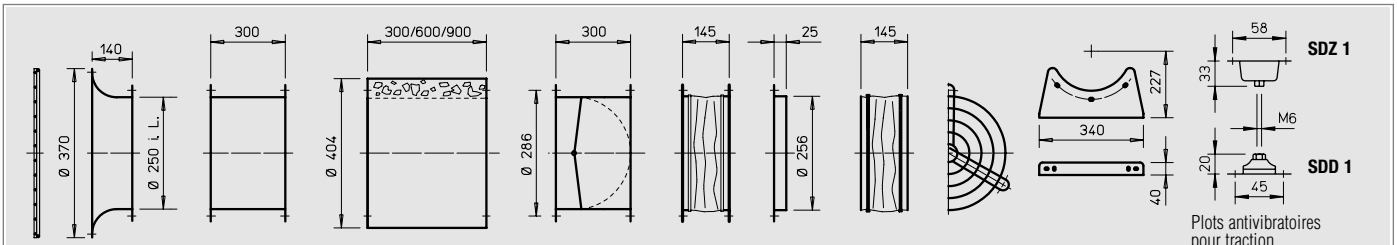

Pavillon d'aspi. avec grille **ASD-SGD 250** N° 1414

Virole de prolongation **VR 250** N° 1402

Silencieux circulaire **RSD 250/...**

Clapet antiretour automatique **RVS 250** a) N° 2592

Manchette souple **STS 250** b) N° 1220

Contre bride **FR 250** N° 1203

Manchette simple **FM 250** b) N° 1672

Grille de protection **SG 250** N° 1236

Pieds supports **MK 250** (1 jeu = 2 pcs.) N° 1447

Plots antivibratoires pour traction **SDZ 1** (1 jeu = 4 pcs) N° 1454
Plots antivibratoires pour pression **SDD 1** (1 jeu = 4 pcs) N° 1452

a) Clapet antiretour motorisé, voir page produits accessoires

b) Pour les appareils antidéflagants, voir ci-dessous

Régulateur à transformateur 5 étages Commutateur		Régulateur électronique progressif à encastrer / apparent		Disjoncteur moteur pour le branchement des thermocontacts		Commutateur inverseur	
Type	N° Réf.	**Type**	N° Réf.	**Type**	N° Réf.	**Type**	N° Réf.
TSW 0,3	3608	**ESU 1/ESA 1**	0236/0238	—	—	**WS**	1271
TSW 0,3	3608	**ESU 1/ESA 1**	0236/0238	—	—	**DSEL 2**	1306
TSW 1,5	1495	**ESU 3/ESA 3**	0237/0239	**MW**	1579	**WS**	1271
RDS 1 4)	1314	—	—	**MD**	5849	**WS**	1271
RDS 1 4)	1314	—	—	**MD**	5849	**WS**	1271
RDS 1 4)	1314	—	—	**MD**	5849	**WS**	1271
Commutateur de pôles							
PDA 12 6)	5081	—	—	**M 3** 5)	1293	**PWDA**	1282
non admis		non admis		**MW**	1579	—	—
non admis		non admis		**MW**	1579	—	—
non admis		non admis		—	—	—	—
non admis		non admis		—	—	—	—

4) Protection moteur intégrée

5) Inclus commutateur de pôles

6) Version à encastrer voir page produits commutateurs

315 mm ø Ventilateurs hélicoïdes à hautes performances

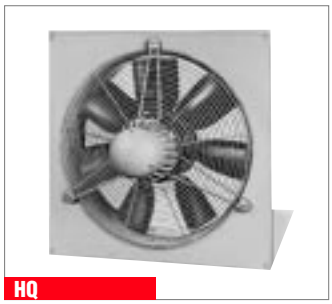
HQ

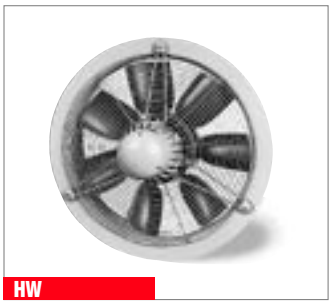
HW

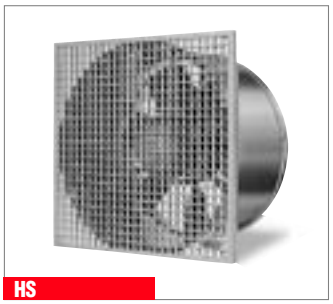
HS

HRF

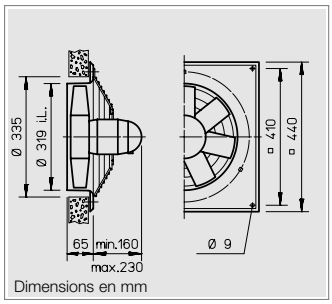

Dimensions en mm

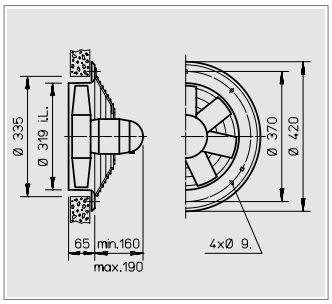

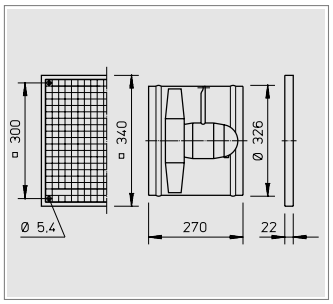

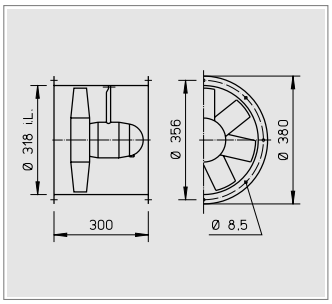

■ Description

☐ Enveloppe
En tôle acier galvanisé, les types HQ et HW reçoivent en outre une double couche de laque couleur blanc cassé.

☐ Hélice
A haut rendement, avec 7 pales en matière synthétique, profilées et équilibrées dynamiquement. Température d'utilisation de –30 °C à +60 °C.

☐ Entraînement
Moteur fermé, carcasse en fonte d'aluminium, protection IP 55 / 54. Monté sur roulements à billes, sans entretien et antiparasité. Enroulements imprégnés contre l'humidité. Température max. du fluide voir tableau ci-dessous.

☐ Protection moteur
Tous les types (à l'exception des antidéflagrants Ex triphasés) sont équipés de thermocontacts. Pour assurer une protection efficace, ils doivent être raccordés sur un disjoncteur moteur (voir tableau). A l'exception des modèles H..W 315/6 où ils sont incorporés en série dans le bobinage, coupure automatique en cas d'échauffement et remise en service après refroidissement du moteur.

☐ Raccordement électrique
Boîte à bornes de série (protection IP 55) placée dans le capot arrière du moteur. Pour les types HRF, seconde boîte située sur la virole. Peut varier sur version Ex.

☐ **Grille de protection** Types HQ et HW en acier galvanisé, en matière synthétique sur HS. Conformes à la DIN EN 294.

☐ Régulation
Pour les ventilateurs à vitesse variable par réduction de tension, il faut tenir compte du courant absorbé en mode régulation (voir tableau) pour la détermination du régulateur.
Se reporter aux courbes pour les caractéristiques.

☐ **Marche réversible** Tous les modèles sont réversibles. En contre rotation, les performances sont réduites de 1/3.

☐ **Montage** Possible en toutes positions. Vérifier néanmoins la position des trous de condensats, si nécessaire.

☐ **Dimensions** Les valeurs mentionnées ci-dessus peuvent varier légèrement pour les modèles à 2 vitesses ou antidéflagrants.

☐ Niveau sonore
Voir courbes caractéristiques. Au dessus de celles-ci sont données la puissance sonore et la pression sonore à 4 m en champ libre au point d'utilisation moyen, aspiration / refoulement. Transmission et absorption des ondes sonores, voir page 12+.

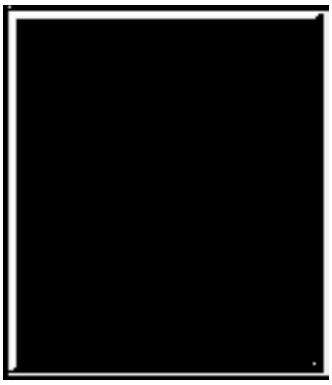

Vitesse	Débit à l'air libre	Puissance nominale moteur*	Courant absorbé * à tension nominale	Courant absorbé * max. en régulation	N° de branchement	Température max. du fluide, appareil non régulé	Température max. du fluide, appareil régulé	Poids net env.	Type de construction: HQ inclus grille de protection	N° Réf.	HW inclus grille de protection	N° Réf.	HS inclus grille de protection	N° Réf.	HRF	N° Réf.
min⁻¹	V̇ m³/h	W	A	A	N°	+°C	+°C	kg								
Moteur monophasé à condensateur, 230 Volt, 50 Hz, protection IP 55																
915	1350	55	0,25	0,25	317[1)]	60	40	8,0	**HQW 315/6**	1105	—	—	**HSW 315/6**	0142	**HRFW 315/6[1)]**	0202
1405	2070	132	0,60	0,60	475[2)]	60	40	8,0	**HQW 315/4**	1106	**HWW 315/4**	1004	**HSW 315/4**	0143	**HRFW 315/4[2)]**	0203
Moteur triphasé asynchrone, 400 Volt, 50 Hz, protection IP 55																
960	1420	67	0,25	0,25	469	60	40	8,0	**HQD 315/6**	1117	—	—	—	—	—	—
1360	2010	96	0,25	0,25	469	60	40	8,0	**HQD 315/4**	1118	**HWD 315/4**	1019	**HSD 315/4**	0158	**HRFD 315/4**	0223
2770	3990	510	1,00	1,00	469	50	40	8,0	**HQD 315/2**	1119	**HWD 315/2**	1020	—	—	**HRFD 315/2**	0224
Moteur triphasé 2 vitesses, 400 Volt, 50 Hz, Y/△, protection IP 55																
1060/1360	1560/2010	65/100	0,12/0,24		520	60	—	8,0	**HQD 315/4/4**	1460	—	—	—	—	**HRFD 315/4/4**	1462
Moteur triphasé à pôles commutables, 2 vitesses, 400 Volt, 50 Hz, bobinage Dahlander, protection IP 55																
725/1450	1070/2140	66/165	0,30/0,70		472	60	—	10,0	**HQD 315/8/4**	1129	—	—	**HSD 315/8/4**	0346	**HRFD 315/8/4**	0391
1420/2720	2100/4010	90/610	0,25/1,20		472	50	—	10,0	**HQD 315/4/2**	1131	—	—	**HSD 315/4/2**	0348	**HRFD 315/4/2**	0393
Antidéflagrant E Exe de II B, monophasé, 230 Volt, 50 Hz, protection IP 55, classe de température T1-T4																
1400	2070	60	0,70		757	40	—	8,0	**HQW 315/4 Ex**	0442	—	—	—	—	**HRFW 315/4 Ex**	0439
Antidéflagrant E Exe II, triphasé, 400 Volt, 50 Hz, protection IP 54, classe de température T1-T4																
900	1400	180	0,71		470	40	—	8,0	**HQD 315/6 Ex**	1146	—	—	—	—	—	—
1400	2140	120	0,41		470	40	—	8,0	**HQD 315/4 Ex**	1147	—	—	—	—	**HRFD 315/4 Ex**	0473
2900	4130	550	1,31		470	40	—	8,0	**HQD 315/2 Ex***	1148	—	—	—	—	**HRFD 315/2 Ex***	0474

*Pour types Ex: valeurs nominales du moteur 1) Type HRFW../6: branchement suivant schéma N° SS 589 2) Type HRFW../4: branchement suivant schéma N° SS 681 3) Protection moteur intégrée

315/2 — n=2800 1/min

Fréquence		Hz	Tot.	125	250	500	1k	2k	4k	8k
L_{WA}	Rayonnée	dB(A)	90	65	81	83	88	82	79	72
$L_{PA,4m}$	Rayonnée	dB(A)	70	45	61	63	68	62	59	52

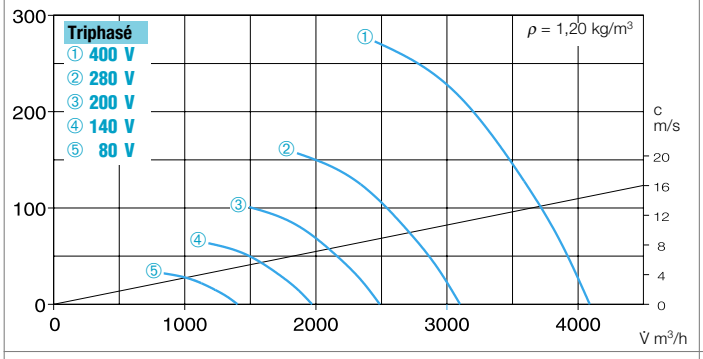

315/4 — n=1450 1/min

Fréquence		Hz	Tot.	125	250	500	1k	2k	4k	8k
L_{WA}	Rayonnée	dB(A)	71	57	61	68	65	63	58	49
$L_{PA,4m}$	Rayonnée	dB(A)	51	37	41	48	45	43	38	29

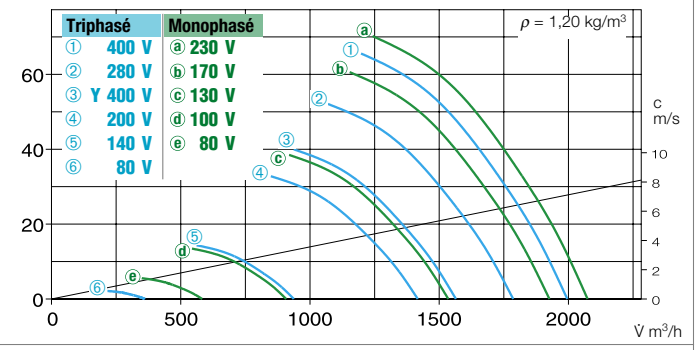

315/6 — n=950 1/min

Fréquence		Hz	Tot.	125	250	500	1k	2k	4k	8k
L_{WA}	Rayonnée	dB(A)	58	46	53	53	53	50	43	36
$L_{PA,4m}$	Rayonnée	dB(A)	38	26	33	33	33	30	23	16

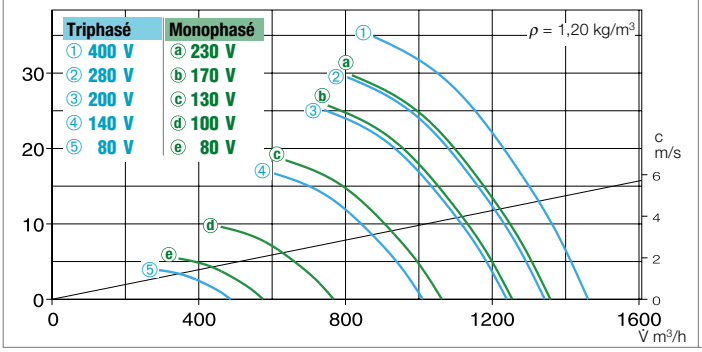

315/8 — n=725 1/min

Fréquence		Hz	Tot.	125	250	500	1k	2k	4k	8k
L_{WA}	Rayonnée	dB(A)	50	37	46	45	45	41	34	29
$L_{PA,4m}$	Rayonnée	dB(A)	30	17	26	25	25	21	14	9

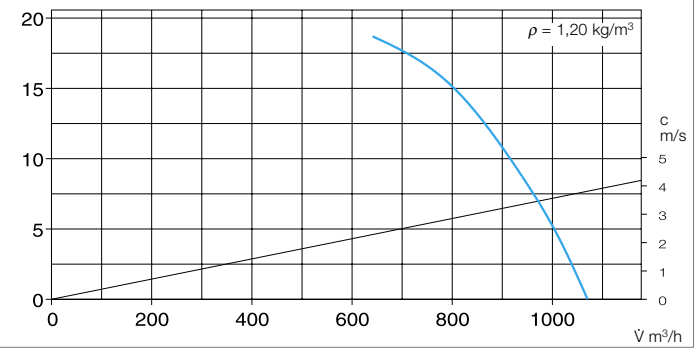

Accessoires pour HRF, description voir page 160+

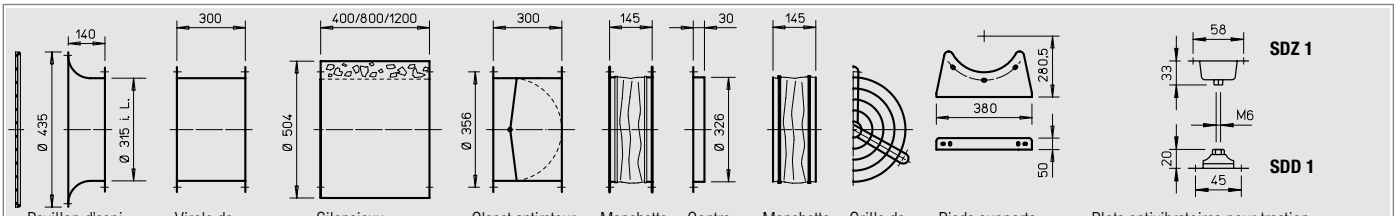

Pavillon d'aspi. avec grille **ASD-SGD 315** N° 1416

Virole de prolongation **VR 315** N° 1404

Silencieux circulaire **RSD 315/...**

Clapet antiretour automatique **RVS 315** a) N° 2594

Manchette souple **STS 315** b) N° 1221

Contre bride **FR 315** N° 1204

Manchette simple **FM 315** b) N° 1674

Grille de protection **SG 315** N° 1237

Pieds supports **MK 315** (1 jeu = 2 pcs.) N° 1448

Plots antivibratoires pour traction **SDZ 1** (1 jeu = 4 pcs.) N° 1454
Plots antivibratoires pour pression **SDD 1** (1 jeu = 4 pcs.) N° 1452

a) Clapet antiretour motorisé, voir page produits accessoires

b) Pour les appareils antidéflagants, voir ci-dessous

Régulateur à transformateur 5 étages Commutateur		Régulateur électronique progressif à encastrer / apparent		Disjoncteur moteur pour le branchement des thermocontacts		Commutateur inverseur	
Type	N° Réf.	**Type**	N° Réf.	**Type**	N° Réf.	**Type**	N° Réf.
TSW 0,3	3608	**ESU 1/ESA 1**	0236/0238	—	—	**WS**	1271
MWS 1,5 3)	1947	**ESU 1/ESA 1**	0236/0238	**MW**	1579	**WS**	1271
RDS 1 3)	1314	—	—	**MD**	5849	**WS**	1271
RDS 1 3)	1314	—	—	**MD**	5849	**WS**	1271
RDS 2 3)	1315	—	—	**MD**	5849	**WS**	1271
Commutateur de vitesses							
DS 2	1351	—	—	**M 4** 4)	1571	**WS**	1271
Commutateur de pôles							
PDA 12 5)	5081	—	—	**M 3** 4)	1293	**PWDA**	1282
PDA 12 5)	5081	—	—	**M 3** 4)	1293	**PWDA**	1282
non admis		non admis		**MW**	1579	—	—
non admis		non admis		—	—	—	—
non admis		non admis		—	—	—	—
non admis		non admis		—	—	—	—

4) Inclus commutateur de pôles

5) Version à encastrer voir page produits commutateurs

6) Classe de température T3

355 mm ø Ventilateurs hélicoïdes à hautes performances

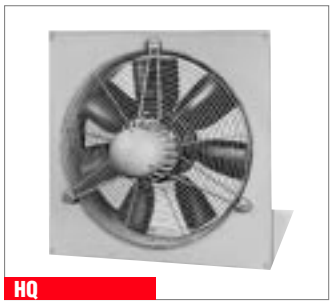
HQ

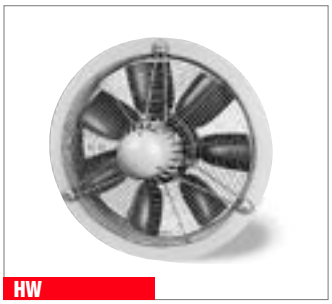
HW

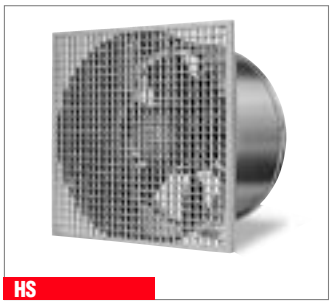
HS

HRF

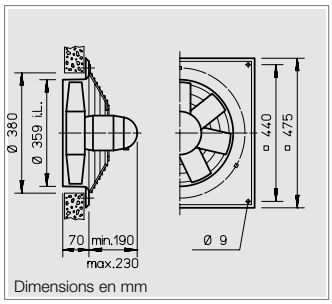

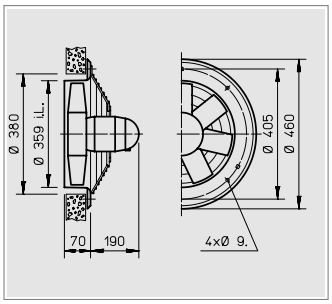

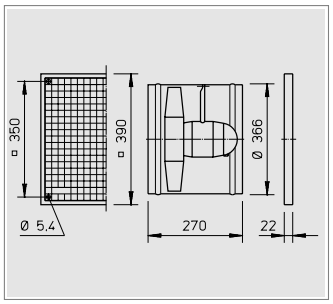

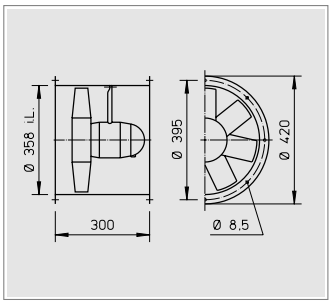

■ Description

☐ Enveloppe
En tôle acier galvanisé, les types HQ et HW reçoivent en outre une double couche de laque couleur blanc cassé.

☐ Hélice
A haut rendement, avec 7 pales en matière synthétique, profilées et équilibrées dynamiquement. Température d'utilisation de −30 °C à +60 °C.

☐ Entraînement
Moteur fermé, carcasse en fonte d'aluminium, protection IP 55 / 54. Monté sur roulements à billes, sans entretien et antiparasité. Enroulements imprégnés contre l'humidité. Température max. du fluide voir tableau ci-dessous.

☐ Protection moteur
Tous les types (à l'exception des antidéflagrants Ex triphasés) sont équipés de thermocontacts. Pour assurer une protection efficace, ils doivent être raccordés sur un disjoncteur moteur (voir tableau).

☐ Raccordement électrique
Boîte à bornes de série (protection IP 55) placée dans le capot arrière du moteur. Pour les types HRF, seconde boîte située sur la virole. Peut varier sur version Ex.

☐ Grille de protection
Pour les types HQ et HW en acier galvanisé et en matière synthétique pour les HS. Conformes à la DIN EN 294.

☐ Régulation
Pour les ventilateurs à vitesse variable par réduction de tension, il faut tenir compte du courant absorbé en mode régulation (voir tableau) pour la détermination du régulateur.
Se reporter aux courbes pour les caractéristiques.

☐ Marche réversible
Tous les modèles sont réversibles. En contre rotation, les performances sont réduites de 1/3.

☐ Montage
Possible en toutes positions. Vérifier néanmoins la position des trous de condensats, si nécessaire.

☐ Dimensions
Les valeurs mentionnées ci-dessus peuvent varier légèrement pour les modèles à 2 vitesses ou antidéflagrants.

☐ Niveau sonore
Voir courbes caractéristiques. Au dessus de celles-ci sont données la puissance sonore et la pression sonore à 4 m en champ libre au point d'utilisation moyen, aspiration / refoulement. Transmission et absorption des ondes sonores, voir page 12+.

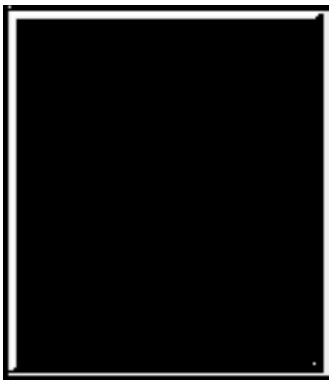

Vitesse	Débit à l'air libre	Puissance nominale moteur*	Courant absorbé* à tension nominale	Courant absorbé* max. en régulation	N° de branchement	Température max. du fluide, appareil non régulé	Température max. du fluide, appareil régulé	Poids net env.	Type de construction: HQ inclus grille de protection	N° Réf.	HW inclus grille de protection	N° Réf.	HS inclus grille de protection	N° Réf.	HRF	N° Réf.
min⁻¹	V̇ m³/h	W	A	A	N°	+°C	+°C	kg								
Moteur monophasé à condensateur, 230 Volt, 50 Hz, protection IP 55																
940	1990	82	0,40	0,40	475[1]	60	40	9,5	**HQW 355/6**	1107	—	—	**HSW 355/6**	0144	**HRFW 355/6**[1]	0204
1405	2970	190	0,95	0,95	475[1]	60	40	9,5	**HQW 355/4**	1108	**HWW 355/4**	1006	**HSW 355/4**	0145	**HRFW 355/4**[1]	0205
Moteur triphasé asynchrone, 400 Volt, 50 Hz, protection IP 55																
950	2010	74	0,28	0,28	469	60	40	9,5	**HQD 355/6**	1120	—	—	—	—	—	—
1420	3000	290	1,12	1,12	469	60	40	9,5	**HQD 355/4**	1121	**HWD 355/4**	1022	**HSD 355/4**	0161	**HRFD 355/4**	0226
2650	5600	880	1,60	1,70	469	50	40	14,0	**HQD 355/2**	1122	**HWD 355/2**	1023	—	—	**HRFD 355/2**	0227
Moteur triphasé 2 vitesses, 400 Volt, 50 Hz, Y/△, protection IP 55																
1070/1340	2260/2830	90/130	0,16/0,28		520	60	—	9,5	**HQD 355/4/4**	1463	—	—	—	—	**HRFD 355/4/4**	1464
Moteur triphasé à pôles commutables, 2 vitesses, 400 Volt, 50 Hz, bobinage Dahlander, protection IP 55																
710/1420	1500/3000	75/210	0,30/0,70		472	60	—	11,0	**HQD 355/8/4**	1132	—	—	**HSD 355/8/4**	0349	**HRFD 355/8/4**	0394
1400/2680	2950/5660	162/1000	0,50/1,80		472	50	—	13,5	**HQD 355/4/2**	1134	—	—	—	—	**HRFD 355/4/2**	0396
Antidéflagrant E Exe de II B, monophasé, 230 Volt, 50 Hz, protection IP 55, classe de température T1-T4																
1450	2940	180	1,90		757	40	—	9,5	**HQW 355/4 Ex**	0444	—	—	—	—	**HRFW 355/4 Ex**	0443
Antidéflagrant E Exe II, triphasé, 400 Volt, 50 Hz, protection IP 54, classe de température T1-T4																
900	2010	180	0,71		470	40	—	9,5	**HQD 355/6 Ex**	1149	—	—	—	—	—	—
1400	3060	120	0,41		470	40	—	9,5	**HQD 355/4 Ex**	1150	—	—	—	—	**HRFD 355/4 Ex**	0476
2900	5910	550	1,31		470	40	—	9,5	**HQD 355/2 Ex***	1151	—	—	—	—	**HRFD 355/2 Ex***	0477

*Pour types Ex: valeurs nominales du moteur [1] Type HRFW: branchement suivant schéma N° SS 681 [2] Protection moteur intégrée [3] Inclus commutateur de pôles

355/2 — n=2800 1/min

Fréquence		Hz	Tot.	125	250	500	1k	2k	4k	8k
L_{WA}	Rayonnée	dB(A)	94	68	85	86	92	86	83	75
$L_{PA,4m}$	Rayonnée	dB(A)	74	48	65	66	72	66	63	55

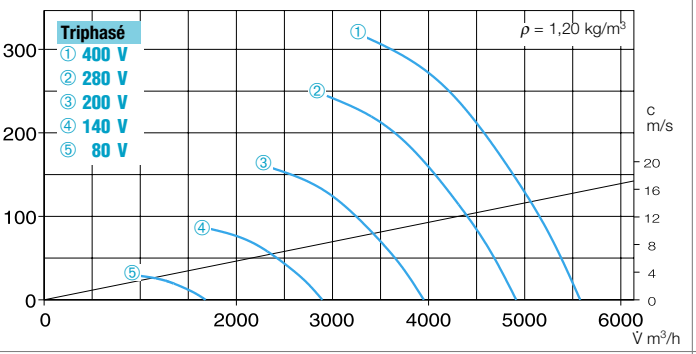

355/4 — n=1450 1/min

Fréquence		Hz	Tot.	125	250	500	1k	2k	4k	8k
L_{WA}	Rayonnée	dB(A)	75	61	65	72	69	67	61	52
$L_{PA,4m}$	Rayonnée	dB(A)	55	41	45	52	49	47	41	32

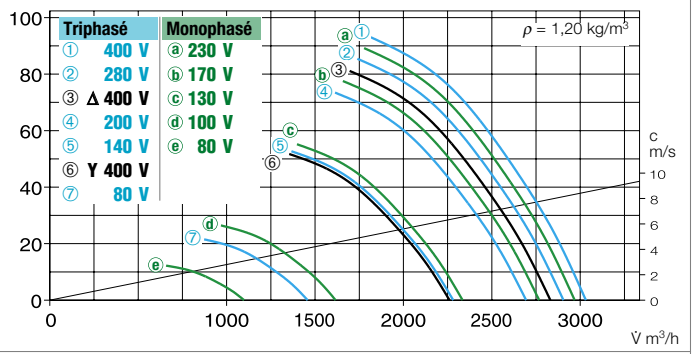

355/6 — n=950 1/min

Fréquence		Hz	Tot.	125	250	500	1k	2k	4k	8k
L_{WA}	Rayonnée	dB(A)	62	50	57	56	56	53	47	40
$L_{PA,4m}$	Rayonnée	dB(A)	42	30	37	36	36	33	27	20

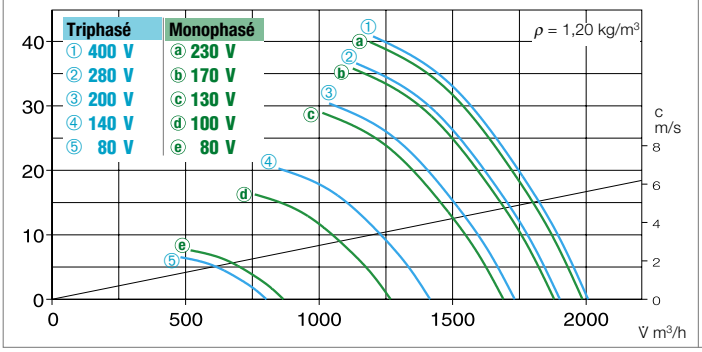

355/8 — n=725 1/min

Fréquence		Hz	Tot.	125	250	500	1k	2k	4k	8k
L_{WA}	Rayonnée	dB(A)	54	40	50	48	48	44	37	33
$L_{PA,4m}$	Rayonnée	dB(A)	34	20	30	28	28	24	17	13

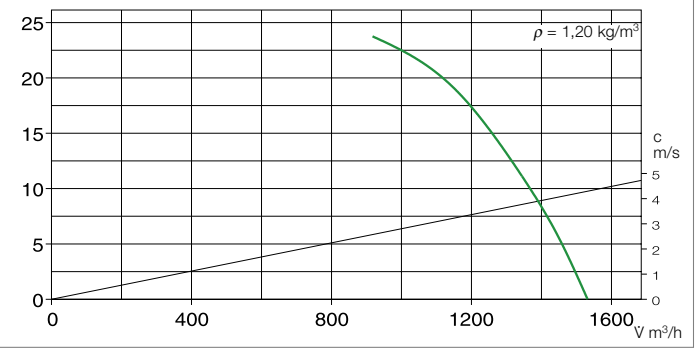

Accessoires pour HRF, description voir page 160+

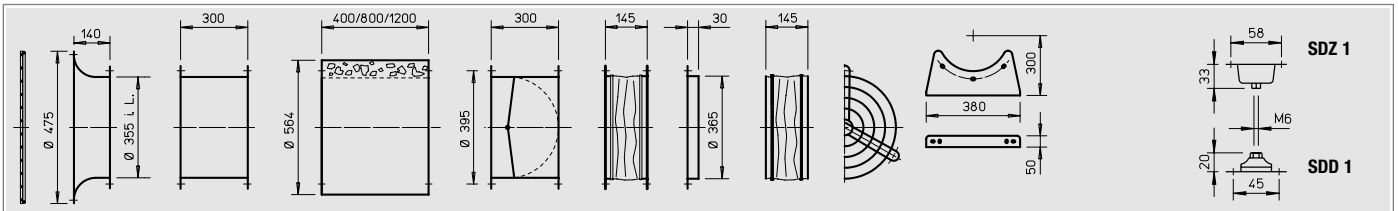

Pavillon d'aspi. avec grille **ASD-SGD 355** N° 1417

Virole de prolongation **VR 355** N° 1405

Silencieux circulaire **RSD 355/...**

Clapet antiretour automatique **RVS 355** a) N° 2595

Manchette souple **STS 355** b) N° 1222

Contre bride **FR 355** N° 1205

Manchette simple **FM 355** b) N° 1675

Grille de protection **SG 355** N° 1238

Pieds supports **MK 355** (1 jeu = 2 pcs.) N° 1448

Plots antivibratoires pour traction **SDZ 1** (1 jeu = 4 pcs.) N° 1454
Plots antivibratoires pour pression **SDD 1** (1 jeu = 4 pcs.) N° 1452

a) Clapet antiretour motorisé, voir page produits accessoires

b) Pour les appareils antidéflagants, voir ci-dessous

Régulateur à transformateur 5 étages Commutateur		Régulateur électronique progressif à encastrer / apparent		Disjoncteur moteur pour le branchement des thermocontacts		Commutateur inverseur	
Type	N° Réf.	**Type**	N° Réf.	**Type**	N° Réf.	**Type**	N° Réf.
MWS 1,5 2)	1947	**ESU 1/ESA 1**	0236/0238	**MW**	1579	**WS**	1271
MWS 1,5 2)	1947	**ESU 1/ESA 1**	0236/0238	**MW**	1579	**WS**	1271
RDS 1 2)	1314	—	—	**MD**	5849	**WS**	1271
RDS 2 2)	1315	—	—	**MD**	5849	**WS**	1271
RDS 2 2)	1315	—	—	**MD**	5849	**WS**	1271
Commutateur de vitesses							
DS 2	1351	—	—	**M 4** 3)	1571	**WS**	1271
Commutateur de pôles							
PDA 12 4)	5081	—	—	**M 3** 3)	1293	**PWDA**	1282
PDA 12 4)	5081	—	—	**M 3** 3)	1293	**PWDA**	1282
non admis		non admis		**MW**	1579	—	—
non admis		non admis		—	—	—	—
non admis		non admis		—	—	—	—
non admis		non admis		—	—	—	—

4) Version à encastrer voir page produits commutateurs

400 mm ø Ventilateurs hélicoïdes à hautes performances

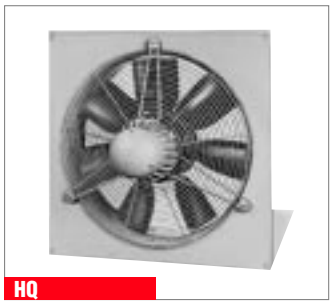
HQ

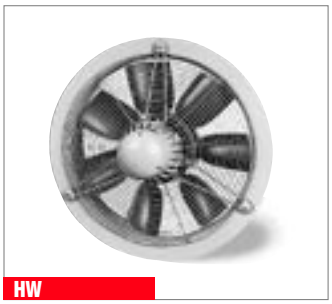
HW

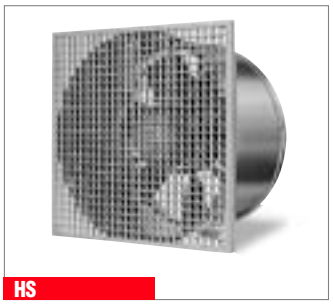
HS

HRF

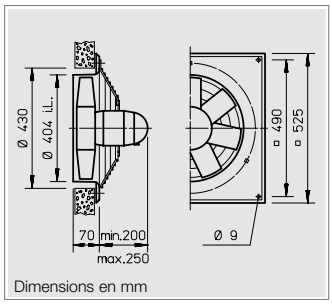

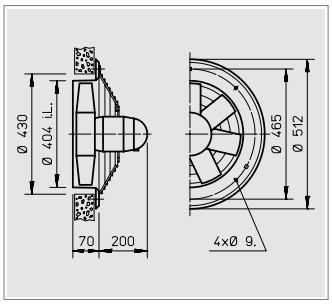

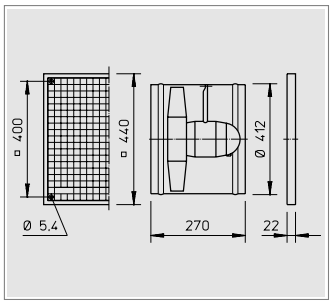

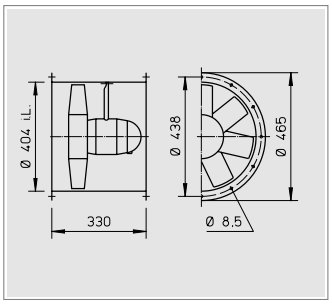

■ Description

☐ Enveloppe
En tôle acier galvanisé, les types HQ et HW reçoivent en outre une double couche de laque couleur blanc cassé.

☐ Hélice
A haut rendement, avec 7 pales en matière synthétique, profilées et équilibrées dynamiquement. Température d'utilisation de −30 °C à +60 °C.

☐ Entraînement
Moteur fermé, carcasse en fonte d'aluminium, protection IP 55 / 54. Monté sur roulements à billes, sans entretien et antiparasité. Enroulements imprégnés contre l'humidité. Température max. du fluide voir tableau ci-dessous.

☐ Protection moteur
Tous les types (à l'exception des antidéflagrants Ex) sont équipés de thermocontacts. Pour assurer une protection efficace, ils doivent être raccordés sur un disjoncteur moteur (voir tableau).

☐ Raccordement électrique
Boîte à bornes de série (protection IP 55) placée dans le capot arrière du moteur. Pour les types HRF, seconde boîte située sur la virole. Peut varier sur version Ex.

☐ Grille de protection
Pour les types HQ et HW en acier galvanisé et en matière synthétique pour les HS. Conformes à la DIN EN 294.

☐ Régulation
Pour les ventilateurs à vitesse variable par réduction de tension Il faut tenir compte du courant absorbé en mode régulation (voir tableau) pour la détermination du régulateur.
Se reporter aux courbes pour les caractéristiques.

☐ Marche réversible
Tous les modèles sont réversibles. En contre rotation, les performances sont réduites de 1/3.

☐ Montage Possible en toutes positions. Vérifier néanmoins la position des trous de condensats, si nécessaire.

☐ Dimensions Les valeurs mentionnées ci-dessus peuvent varier légèrement pour les modèles à 2 vitesses ou antidéflagrants.

☐ Niveau sonore
Voir courbes caractéristiques. Au dessus de celles-ci sont données la puissance sonore et la pression sonore à 4 m en champ libre au point d'utilisation moyen, aspiration / refoulement. Transmission et absorption des ondes sonores, voir page 12+.

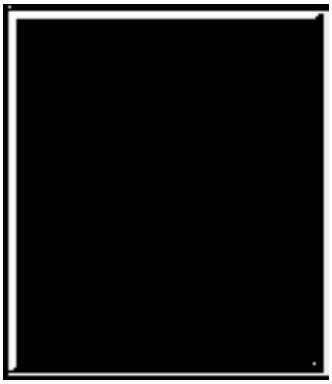

Vitesse	Débit à l'air libre	Puissance nominale moteur*	Courant absorbé* à tension nominale	Courant absorbé* max. en régulation	N° de branchement	Température max. du fluide, appareil non régulé	Température max. du fluide, appareil régulé	Poids net env.	Type de construction: HQ inclus grille de protection	N° Réf.	HW inclus grille de protection	N° Réf.	HS inclus grille de protection	N° Réf.	HRF	N° Réf.
min⁻¹	V m³/h	W	A	A	N°	+°C	+°C	kg								
Moteur monophasé à condensateur, 230 Volt, 50 Hz, protection IP 55																
900	2720	95	0,50	0,50	475[1]	60	40	13,0	**HQW 400/6**	1110	—	—	**HSW 400/6**	0146	**HRFW 400/6**[1]	0206
1320	3990	250	1,30	1,30	475[1]	60	40	13,0	**HQW 400/4**	1111	**HWW 400/4**	1008	**HSW 400/4**	0147	**HRFW 400/4**[1]	0207
Moteur triphasé asynchrone, 400 Volt, 50 Hz, protection IP 55																
935	2820	95	0,30	0,30	469	60	40	13,0	**HQD 400/6**	1123	—	—	—	—	—	—
1395	4220	285	0,85	0,85	469	60	40	13,0	**HQD 400/4**	1124	**HWD 400/4**	1025	**HSD 400/4**	0164	**HRFD 400/4**	0229
2800	8460	1400	2,80	—	469	40	40	17,5	**HQD 400/2**	1125	—	—	—	—	**HRFD 400/2**	0249
Moteur triphasé 2 vitesses, 400 Volt, 50 Hz, Y/△, protection IP 55																
1030/1320	3100/3990	140/220	0,25/0,45		520	60	—	13,0	**HQD 400/4/4**	1465	—	—	—	—	**HRFD 400/4/4**	1466
Moteur triphasé à pôles commutables, 2 vitesses, 400 Volt, 50 Hz, bobinage Dahlander, protection IP 55																
660/1320	1990/3990	55/230	0,20/0,50		472	60	—	13,0	**HQD 400/8/4**	1137	—	—	**HSD 400/8/4**	0354	**HRFD 400/8/4**	0399
1470/2870	4440/8670	180/1100	0,65/2,70		472	40	—	17,5	**HQD 400/4/2**	1139	—	—	—	—	**HRFD 400/4/2**	0401
Antidéflagrant E Exe II, triphasé, 400 Volt, 50 Hz, protection IP 54, classe de température T1-T4																
900	2870	180	0,71		470	40	—	13,0	**HQD 400/6 Ex**	1152	—	—	—	—	—	—
1420	4380	370	1,14		470	40	—	13,0	**HQD 400/4 Ex**	1153	—	—	—	—	**HRFD 400/4 Ex**	0479

*Pour types Ex: valeurs nominales du moteur 1) Type HRFW: branchement suivant schéma N° SS 681 2) Protection moteur intégrée 3) Inclus commutateur de pôles

400/2 — n=2800 1/min

Fréquence		Hz	Tot.	125	250	500	1k	2k	4k	8k
L_{WA}	Rayonnée	dB(A)	98	72	89	90	95	90	86	79
$L_{PA,4m}$	Rayonnée	dB(A)	78	52	69	70	75	70	66	59

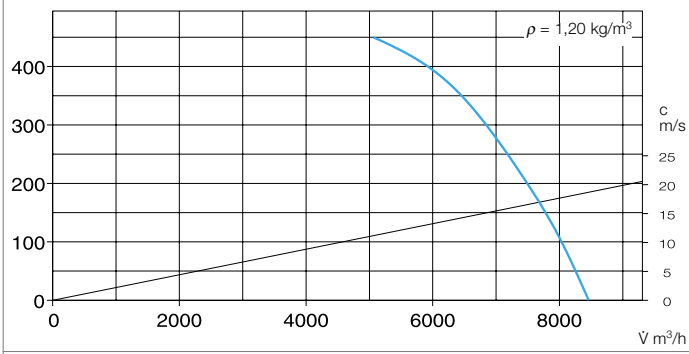

400/4 — n=1450 1/min

Fréquence		Hz	Tot.	125	250	500	1k	2k	4k	8k
L_{WA}	Rayonnée	dB(A)	79	65	69	76	72	70	65	56
$L_{PA,4m}$	Rayonnée	dB(A)	59	45	49	56	52	50	45	36

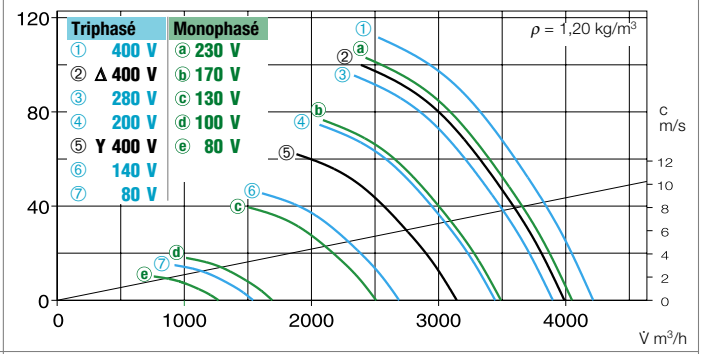

400/6 — n=950 1/min

Fréquence		Hz	Tot.	125	250	500	1k	2k	4k	8k
L_{WA}	Rayonnée	dB(A)	65	53	60	60	60	57	50	44
$L_{PA,4m}$	Rayonnée	dB(A)	45	33	40	40	40	37	30	24

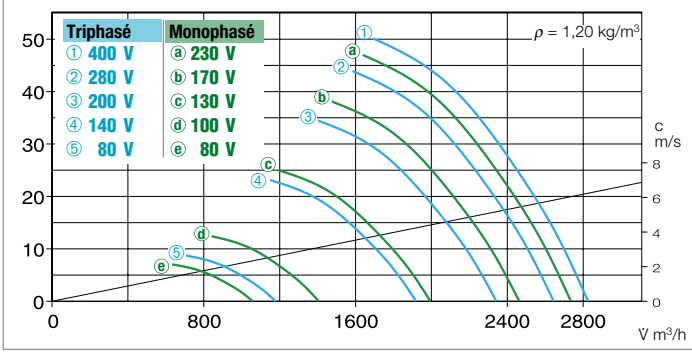

400/8 — n=725 1/min

Fréquence		Hz	Tot.	125	250	500	1k	2k	4k	8k
L_{WA}	Rayonnée	dB(A)	57	44	53	52	52	48	41	37
$L_{PA,4m}$	Rayonnée	dB(A)	37	24	33	32	32	28	21	17

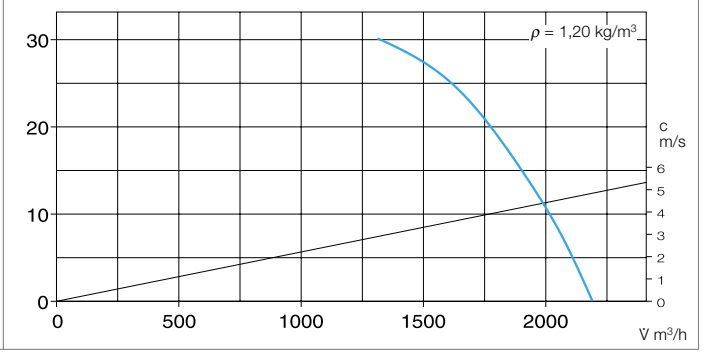

Accessoires pour HRF, description voir page 160+

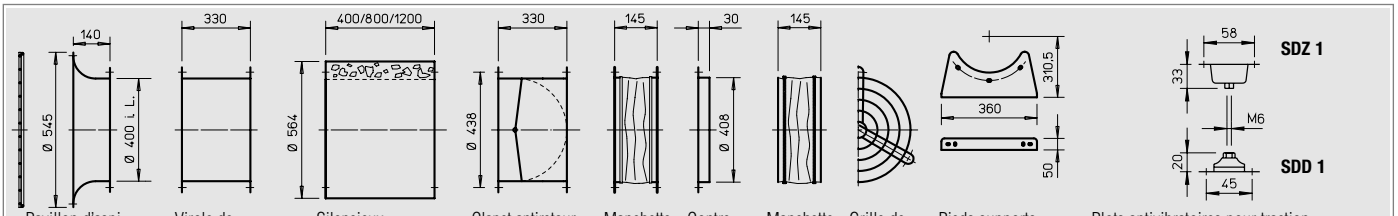

Pavillon d'aspi. avec grille **ASD-SGD 400** N° 1418

Virole de prolongation **VR 400** N° 1406

Silencieux circulaire **RSD 400/...**

Clapet antiretour automatique **RVS 400**[a] N° 2596

Manchette souple **STS 400**[b] N° 1223

Contre bride **FR 400** N° 1206

Manchette simple **FM 400**[b] N° 1676

Grille de protection **SG 400** N° 1239

Pieds supports **MK 400** (1 jeu = 2 pcs.) N° 1449

Plots antivibratoires pour traction **SDZ 1** (1 jeu = 4 pcs.) N° 1454
Plots antivibratoires pour pression **SDD 1** (1 jeu = 4 pcs.) N° 1452

[a] Clapet anitretour motorisé, voir page produits accessoires

[b] Pour les appareils antidéflagrants, voir ci-dessous

Régulateur à transformateur 5 étages Commutateur		Régulateur électronique progressif à encastrer / apparent		Disjoncteur moteur pour le branchement des thermocontacts		Commutateur inverseur	
Type	N° Réf.	**Type**	N° Réf.	**Type**	N° Réf.	**Type**	N° Réf.
MWS 1,5[2]	1947	**ESU 1/ESA 1**	0236/0238	**MW**	1579	**WS**	1271
MWS 1,5[2]	1947	**ESU 3/ESA 3**	0237/0239	**MW**	1579	**WS**	1271
RDS 1[2]	1314	—	—	**MD**	5849	**WS**	1271
RDS 1[2]	1314	—	—	**MD**	5849	**WS**	1271
—[5]	—[5]	**FUR 4**[2]	9487	**MD**	5849	**WS**	1271
Commutateur de vitesses							
DS 2	1351	—	—	**M 4**[3]	1571	**WS**	1271
Commutateur de pôles							
PDA 12[4]	5081	—	—	**M 3**[3]	1293	**PWDA**	1282
PDA 12[4]	5081	—	—	**M 3**[3]	1293	**PWDA**	1282
non admis		non admis		—	—	—	—
non admis		non admis		—	—	—	—

[4] Version à encastrer voir page produits commutateurs

[5] Régulable sur demande

450 mm ø Ventilateurs hélicoïdes à hautes performances

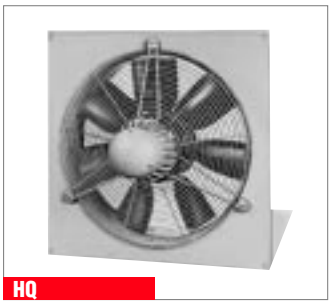
HQ

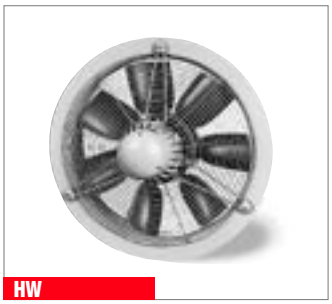
HW

HRF

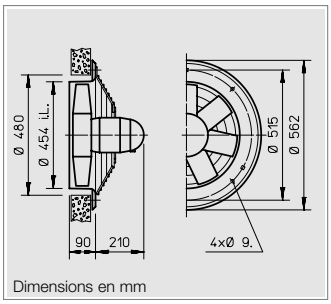

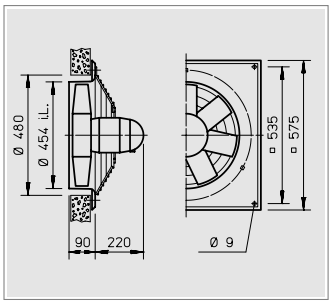

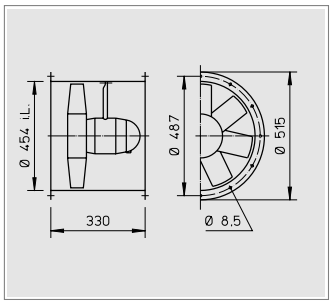

■ Description

☐ Enveloppe
En tôle acier galvanisé, les types HQ et HW reçoivent en outre une double couche de laque couleur blanc cassé.

☐ Hélice
A haut rendement, avec 7 pales en matière synthétique, profilées et équilibrées dynamiquement. Température d'utilisation de –30 °C à +60 °C.

☐ Entraînement
Moteur fermé, carcasse en fonte d'aluminium, protection IP 55 / 54. Monté sur roulements à billes, sans entretien et antiparasité. Enroulements imprégnés contre l'humidité. Température max. du fluide voir tableau ci-dessous.

☐ Protection moteur
Tous les types (à l'exception des antidéflagrants Ex) sont équipés de thermocontacts. Pour assurer une protection efficace, ils doivent être raccordés sur un disjoncteur moteur (voir tableau).

☐ Raccordement électrique
Boîte à bornes de série (protection IP 55) placée dans le capot arrière du moteur. Pour les types HRF, seconde boîte située sur la virole. Peut varier sur version Ex.

☐ Grille de protection
Pour les types HQ et HW en acier galvanisé.
Conformes à la DIN EN 294.

☐ Régulation
Pour les ventilateurs à vitesse variable par réduction de tension, il faut tenir compte du courant absorbé en mode régulation (voir tableau) pour la détermination du régulateur.
Se reporter aux courbes pour les caractéristiques.

☐ Marche réversible
Tous les modèles sont réversibles. En contre rotation, les performances sont réduites de 1/3.

☐ Montage
Possible en toutes positions. Vérifier néanmoins la position des trous de condensats, si nécessaire.

☐ Dimensions
Les valeurs mentionnées ci-dessus peuvent varier légèrement pour les modèles à 2 vitesses ou antidéflagrants.

☐ Niveau sonore
Voir courbes caractéristiques. Au dessus de celles-ci sont données la puissance sonore et la pression sonore à 4 m en champ libre au point d'utilisation moyen, aspiration / refoulement. Transmission et absorption des ondes sonores, voir page 12+.

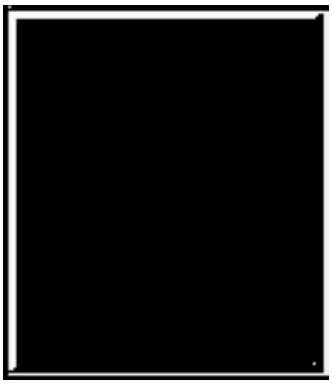

Vitesse	Débit à l'air libre	Puissance nominale moteur*	Courant absorbé* à tension nominale	Courant absorbé* max. en régulation	N° de branchement	Température max. du fluide, appareil non régulé	Température max. du fluide, appareil régulé	Poids net env.	Type de construction: HQ inclus grille de protection	N° Réf.	HW inclus grille de protection	N° Réf.	HRF	N° Réf.	Régulateur à transformateur 5 étages Commutateur: Type	N° Réf.
min⁻¹	V m³/h	W	A	A	N°	+°C	+°C	kg								
Moteur monophasé à condensateur, 230 Volt, 50 Hz, protection IP 55																
960	4130	182	0,90	1,00	475[1]	60	40	15,5	**HQW 450/6**	0991	—	—	**HRFW 450/6**[1]	0208	**MWS 1,5**[2]	1947
1250	5380	488	2,10	2,10	475[1]	60	40	15,5	**HQW 450/4**	0992	**HWW 450/4**	1010	**HRFW 450/4**[1]	0209	**MWS 3**[2]	1948
Moteur triphasé asynchrone, 400 Volt, 50 Hz, protection IP 55																
950	4090	166	0,45	0,45	469	60	40	15,5	**HQD 450/6**	0993	—	—	**HRFD 450/6**	0230	**RDS 1**[2]	1314
1335	5740	460	0,95	1,00	469	50	40	15,5	**HQD 450/4**	0994	**HWD 450/4**	1028	**HRFD 450/4**	0231	**RDS 2**[2]	1315
Moteur triphasé 2 vitesses, 400 Volt , 50 Hz, Y/△, protection IP 55															Commutateur de vitesses	
1000/1330	4300/5740	300/480	0,56/0,94		520	60	—	15,5	**HQD 450/4/4**	1467	—	—	**HRFD 450/4/4**	1468	**DS 2**[5]	1351
2550/2850	9900/11050	1500/1750	2,30/4,10	4,50	520	60	40	17,5	—	—	—	—	**HRFD 450/2/2**	0484	**RDS 7**[2]	1578
Moteur triphasé à pôles commutables 2 vitesses, 400 Volt, 50 Hz, bobinage Dahlander, protection IP 55															Commutateur de pôles	
475/960	2050/4130	70/210	0,22/0,50		472	60	—	17,5	**HQD 450/12/6**	0995	—	—	—	—	**PDA 12**[3]	5081
690/1360	2970/5850	102/515	0,36/1,00		472	50	—	17,5	**HQD 450/8/4**	0996	—	—	**HRFD 450/8/4**	0403	**PDA 12**[3]	5081
Antidéflagrant E Exe II, triphasé, 400 Volt, 50 Hz, protection IP 54, classe de température T1-T4																
900	4090	180	0,71		470	40	—	15,5	**HQD 450/6 Ex**	1155	—	—	—	—	non admis	
1420	6240	370	1,14		470	40	—	15,5	**HQD 450/4 Ex**	1154	—	—	**HRFD 450/4 Ex**	0481	non admis	

*Pour types Ex: valeurs nominales du moteur [1] Type HRFW: branchement suivant schéma N° SS 681 [2] Protection moteur intégrée [3] Version à encastrer voir page produits commutateurs

450/2 — n=2800 1/min

Fréquence		Hz	Tot.	125	250	500	1k	2k	4k	8k
L_{WA}	Rayonnée	dB(A)	98	72	89	91	96	90	87	79
$L_{PA,4m}$	Rayonnée	dB(A)	78	52	69	71	76	70	67	59

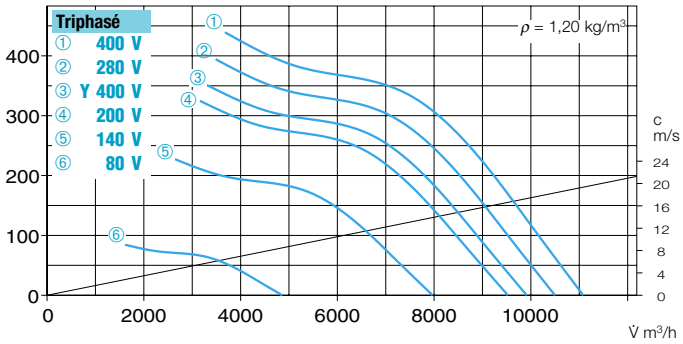

450/4 — n=1450 1/min

Fréquence		Hz	Tot.	125	250	500	1k	2k	4k	8k
L_{WA}	Rayonnée	dB(A)	82	68	72	79	76	74	68	60
$L_{PA,4m}$	Rayonnée	dB(A)	62	48	52	59	56	54	48	40

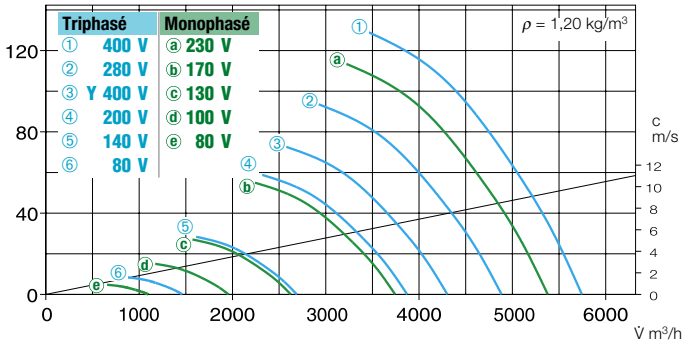

450/6 — n=950 1/min

Fréquence		Hz	Tot.	125	250	500	1k	2k	4k	8k
L_{WA}	Rayonnée	dB(A)	69	57	64	64	64	60	54	47
$L_{PA,4m}$	Rayonnée	dB(A)	49	37	44	44	44	40	34	27

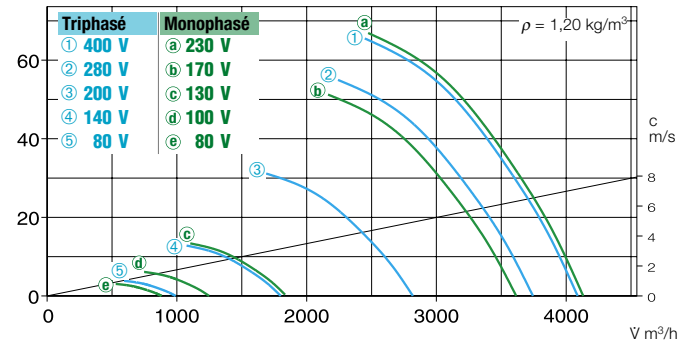

450/8 — n=725 1/min

Fréquence		Hz	Tot.	125	250	500	1k	2k	4k	8k
L_{WA}	Rayonnée	dB(A)	61	48	57	56	55	51	45	40
$L_{PA,4m}$	Rayonnée	dB(A)	41	28	37	36	35	31	25	20

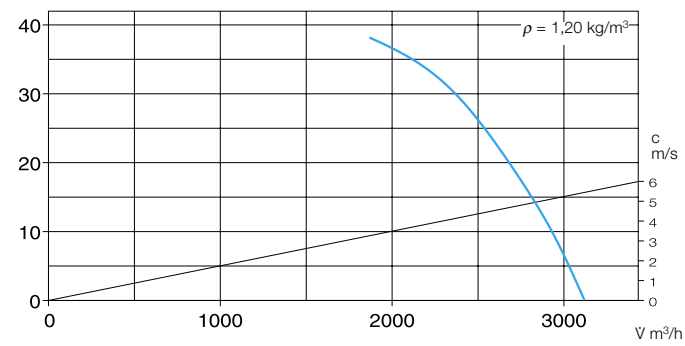

Accessoires pour HRF, description voir page 160+

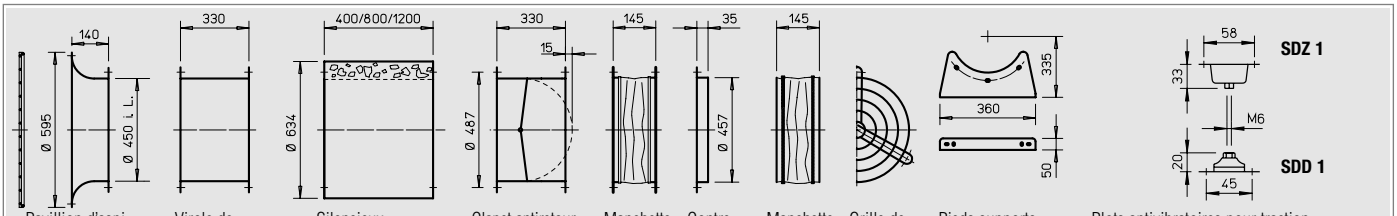

Pavillon d'aspi. avec grille **ASD-SGD 450** N° 1419

Virole de prolongation **VR 450** N° 1407

Silencieux circulaire **RSD 450/..**

Clapet antiretour automatique **RVS 450** a) N° 2597

Manchette souple **STS 450** b) N° 1224

Contre bride **FR 450** N° 1207

Manchette simple **FM 450** b) N° 1677

Grille de protection **SG 450** N° 1240

Pieds supports **MK 450** (1 jeu = 2 pcs.) N° 1449

Plots antivibratoires pour traction **SDZ 1** (1 jeu = 4 pcs.) N° 1454
Plots antivibratoires pour pression **SDD 1** (1 jeu = 4 pcs.) N° 1452

a) Clapet antiretour motorisé, voir page produits accessoires

b) Pour les appareils antidéflagants, voir ci-dessous

Régulateur électronique progressif à encastrer / apparent		Disjoncteur moteur pour le branchement des thermocontacts		Commutateur inverseur	
Type	N° Réf.	**Type**	N° Réf.	**Type**	N° Réf.
ESU 3/ESA 3	0237/0239	**MW**	1579	**WS**	1271
ESU 3/ESA 3	0237/0239	**MW**	1579	**WS**	1271
—	—	**MD**	5849	**WS**	1271
—	—	**MD**	5849	**WS**	1271
—	—	**M 4** 4)	1571	**WS**	1271
ESD 11,5 2)	0502	**M 4** 4)	1571	**WS**	1271
—	—	**M 3** 4)	1293	**PWDA**	1282
—	—	**M 3** 4)	1293	**PWDA**	1282
non admis		non admis		—	—
non admis		non admis		—	—

4) Inclus commutateur de pôles

5) Commutateurs étoile/triangle

500 mm ø Ventilateurs hélicoïdes à hautes performances

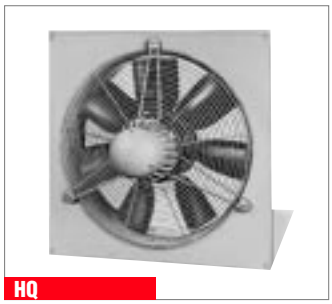
HQ

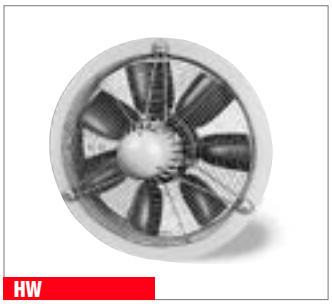
HW

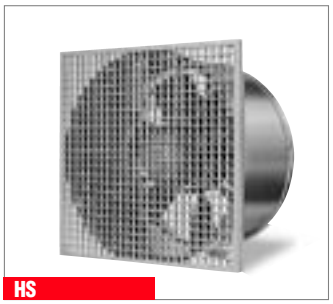
HS

HRF

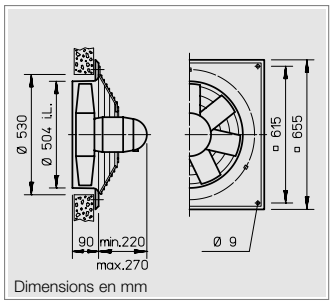

Dimensions en mm

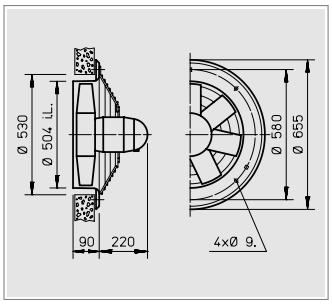

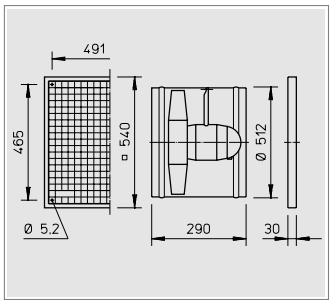

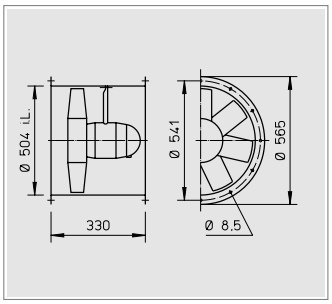

■ Description

☐ Enveloppe
En tôle acier galvanisé, les types HQ et HW reçoivent en outre une double couche de laque couleur blanc cassé.

☐ Hélice
A haut rendement, avec 7 pales en matière synthétique, profilées et équilibrées dynamiquement. Température d'utilisation de –30 °C à +60 °C.

☐ Entraînement
Moteur fermé, carcasse en fonte d'aluminium, protection IP 55 / 54. Monté sur roulements à billes, sans entretien et antiparasité. Enroulements imprégnés contre l'humidité. Température max. du fluide voir tableau ci dessous.

☐ Protection moteur
Tous les types (à l'exception des antidéflagrants Ex) sont équipés de thermocontacts. Pour assurer une protection efficace, ils doivent être raccordés sur un disjoncteur moteur (voir tableau).

☐ Raccordement électrique
Boîte à bornes de série (protection IP 55) placée dans le capot arrière du moteur. Pour les types HRF, seconde boîte située sur la virole. Peut varier sur version Ex.

☐ Grille de protection
Pour les types HQ, HW et HS en acier galvanisé.
Conformes à la DIN EN 294.

☐ Régulation
Pour les ventilateurs à vitesse variable par réduction de tension il faut tenir compte du courant absorbé en mode régulation (voir tableau) pour la détermination du régulateur.
Se reporter aux courbes pour les caractéristiques.

☐ Marche réversible
Tous les modèles sont réversibles. En contre rotation, les performances sont réduites de 1/3.

☐ Montage
Possible en toutes positions. Vérifier néanmoins la position des trous de condensats, si nécessaire.

☐ Dimensions
Les modèles à 2 vitesses ou antidéflagrants peuvent varier légèrement des valeurs mentionnées ci-dessus.

☐ Niveau sonore
Voir courbes caractéristiques. Au dessus de celles-ci sont données la puissance sonore et la pression sonore à 4 m en champ libre au point d'utilisation moyen, aspiration / refoulement. Transmission et absorption des ondes sonores, voir page 12+.

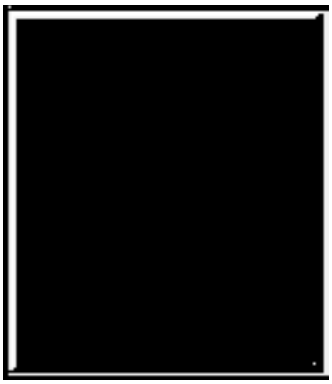

Vitesse	Débit à l'air libre	Puissance nominale moteur*	Courant absorbé* à tension nominale	Courant absorbé* max. en régulation	N° de branchement	Température max. du fluide, appareil non régulé	Température max. du fluide, appareil régulé	Poids net env.	Type de construction: HQ inclus grille de protection	N° Réf.	HW inclus grille de protection	N° Réf.	HS inclus grille de protection	N° Réf.	HRF	N° Réf.
min⁻¹	V m³/h	W	A	A	N°	+°C	+°C	kg								
Moteur monophasé à condensateur, 230 Volt, 50 Hz, protection IP 55																
910	5370	220	1,10	1,20	475[1]	60	40	17,3	**HQW 500/6**	1112	—	—	**HSW 500/6**	0148	**HRFW 500/6**[1]	0210
1410	8320	550	2,30	2,60	475[1]	40	40	17,3	**HQW 500/4**	1113	—	—	**HSW 500/4**	0149	**HRFW 500/4**[1]	0211
Moteur triphasé asynchrone, 400 Volt, 50 Hz, protection IP 55																
910	5370	200	0,50	0,50	469	60	40	17,2	**HQD 500/6**	1126	—	—	—	—	**HRFD 500/6**	0232
1320	7790	610	1,25	1,25	469	40	40	17,2	**HQD 500/4**	1127	**HWD 500/4**	1030	**HSD 500/4**	0166	**HRFD 500/4**	0233
Moteur triphasé 2 vitesses, 400 Volt, 50 Hz, Y/△, protection IP 55																
620/910	3660/5370	142/235	0,30/0,50		520	60	—	17,2	**HQD 500/6/6**	1471	—	—	—	—	—	—
1000/1330	5900/7850	420/670	0,74/1,22		520	60	—	17,2	**HQD 500/4/4**	1469	—	—	—	—	**HRFD 500/4/4**	1470
2400/2800	11260/13170	1800/2400	2,90/5,00	5,00	520	60	40	21,0	—	—	—	—	—	—	**HRFD 500/2/2**	0485
Moteur triphasé à pôles commutables, 2 vitesses, 400 Volt, 50 Hz, bobinage Dahlander, protection IP 55																
460/940	2710/5550	75/290	0,25/0,60		472	60	—	18,2	**HQD 500/12/6**	1140	—	—	**HSD 500/12/6**	0357	—	—
700/1400	4130/8260	90/660	0,55/1,55		472	60	—	18,2	**HQD 500/8/4**	1142	—	—	**HSD 500/8/4**	0359	**HRFD 500/8/4**	0407
Antidéflagrant E Exe II, triphasé, 400 Volt, 50 Hz, protectin IP 54, classe de température T1-T4																
900	5610	180	0,71		470	40	—	17,2	**HQD 500/6 Ex**	1156	—	—	—	—	**HRFD 500/6 Ex**	0482
1400	8560	550	1,51		470	40	—	17,2	**HQD 500/4 Ex**[6]	1157	—	—	—	—	**HRFD 500/4 Ex**[6]	0483

*Pour types Ex: valeurs nominales du moteur [1] Type HRFW: br. selon schéma N° SS 681 [2] Protection moteur intégrée [3] Inclus commutateur de pôles

500/2 — n=2800 1/min

Fréquence		Hz	Tot.	125	250	500	1k	2k	4k	8k
L_{WA}	Rayonnée	dB(A)	101	75	92	94	99	93	90	82
$L_{PA,4m}$	Rayonnée	dB(A)	81	55	72	74	79	73	70	62

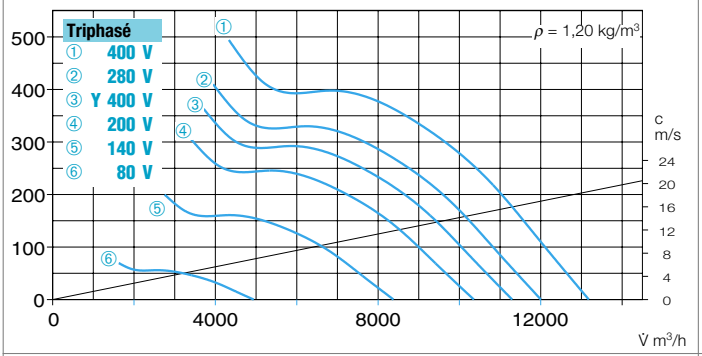

500/4 — n=1450 1/min

Fréquence		Hz	Tot.	125	250	500	1k	2k	4k	8k
L_{WA}	Rayonnée	dB(A)	85	71	75	82	79	77	72	63
$L_{PA,4m}$	Rayonnée	dB(A)	65	51	55	62	59	57	52	43

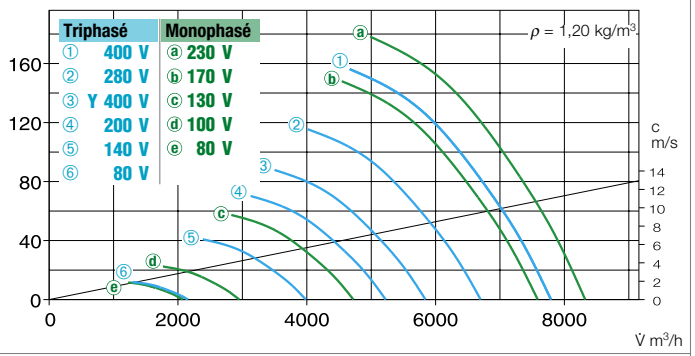

500/6 — n=950 1/min

Fréquence		Hz	Tot.	125	250	500	1k	2k	4k	8k
L_{WA}	Rayonnée	dB(A)	72	60	67	67	67	64	57	50
$L_{PA,4m}$	Rayonnée	dB(A)	52	40	47	47	47	44	37	30

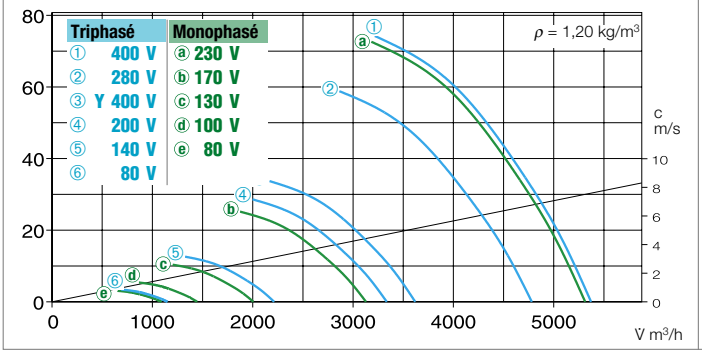

500/8 — n=725 1/min

Fréquence		Hz	Tot.	125	250	500	1k	2k	4k	8k
L_{WA}	Rayonnée	dB(A)	64	51	60	59	59	55	48	43
$L_{PA,4m}$	Rayonnée	dB(A)	44	31	40	39	39	35	28	23

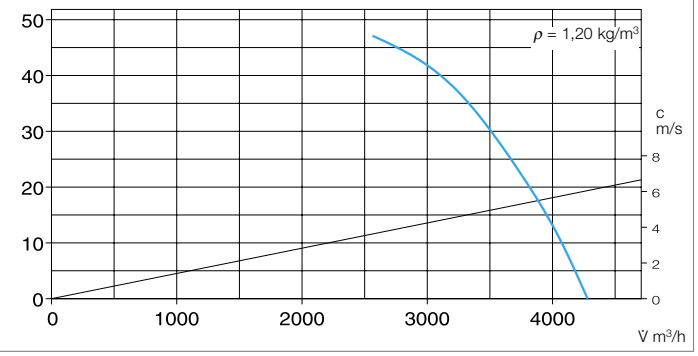

Accessoires pour HRF, description voir page 160+

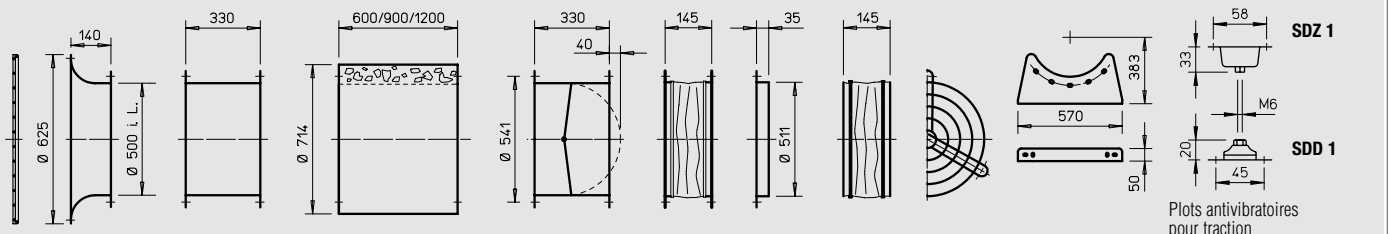

Pavillon d'aspi. avec grille **ASD-SGD 500** N° 1420

Virole de prolongation **VR 500** N° 1408

Silencieux circulaire **RSD 500/...**

Clapet antiretour automatique **RVS 500** a) N° 2598

Manchette souple **STS 500** b) N° 1225

Contre bride **FR 500** N° 1208

Manchette simple **FM 500** b) N° 1678

Grille de protection **SG 500** N° 1241

Pieds supports **MK 500** (1 jeu = 2 pcs.) N° 1450

Plots antivibratoires pour traction **SDZ 1** (1 jeu = 4 pcs.) N° 1454
Plots antivibratoires pour pression **SDD 1** (1 jeu = 4 pcs.) N° 1452

a) Clapet antiretour motorisé, voir page produits accessoires

b) Pour les appareils antidéflagrants, voir ci-dessous

Régulateur à transformateur 5 étages Commutateur		Régulateur électronique progressif à encastrer / apparent		Disjoncteur moteur pour le branchement des thermocontacts		Commutateur inverseur	
Type	N° Réf.	**Type**	N° Réf.	**Type**	N° Réf.	**Type**	N° Réf.
MWS 1,5 2)	1947	**ESU 3/ESA 3**	0237/0239	**MW**	1579	**WS**	1271
MWS 3 2)	1948	**ESU 5/ESA 5**	1296/1299	**MW**	1579	**WS**	1271
RDS 1 2)	1314	—	—	**MD**	5849	**WS**	1271
RDS 2 2)	1315	—	—	**MD**	5849	**WS**	1271
Commutateur de vitesses							
DS 2 5)	1351	—	—	**M 4** 3)	1571	**WS**	1271
DS 2 5)	1351	—	—	**M 4** 3)	1571	**WS**	1271
RDS 7 2)	1578	**ESD 11,5** 2)	0502	**M 4** 3)	1571	**WS**	1271
Commutateur de pôles							
PDA 12 4)	5081	—	—	**M 3** 3)	1293	**PWDA**	1282
PDA 12 4)	5081	—	—	**M 3** 3)	1293	**PWDA**	1282
non admis		non admis		—	—	—	—
non admis		non admis		—	—	—	—

4) Version à encastrer voir page commutateurs

5) Commutateurs étoile/triangle

6) Cl. de T° T3

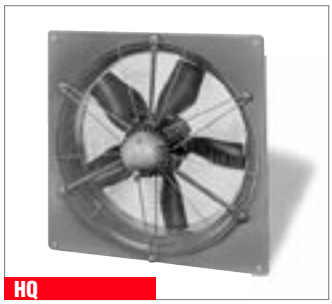

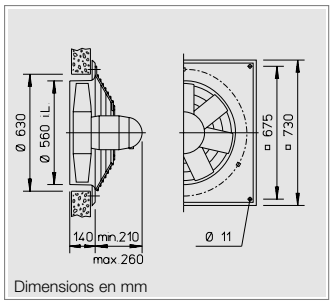

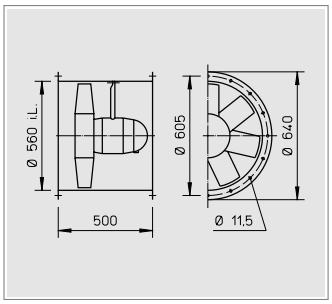

■ Description

☐ Enveloppe
En tôle acier galvanisé, les types HQ reçoivent en outre une double couche de laque couleur blanc cassé.

☐ Hélice
A haut rendement, avec 5 ou 7 pales en matière synthétique, profilées et équilibrées dynamiquement. Température d'utilisation de –30 °C à +60 °C.

☐ Entraînement
Moteur fermé, carcasse en fonte d'aluminium, protection IP 55 / 54. Monté sur roulements à billes, sans entretien et antiparasité. Enroulements imprégnés contre l'humidité. Température max. du fluide voir tableau ci-dessous.

☐ Protection moteur
Tous les types (à l'exception des antidéflagrants Ex) sont équipés de thermocontacts. Pour assurer une protection efficace, ils doivent être raccordés sur un disjoncteur moteur (voir tableau).

☐ Raccordement électrique
Boîte à bornes de série (protection IP 55) placée dans le capot arrière du moteur. Pour les types HRF, seconde boîte située sur la virole. Peut varier sur version Ex.

☐ Grille de protection
De série sur les types HQ, en acier galvanisé.
Conforme à la DIN EN 294.

☐ Régulation
Pour les ventilateurs à vitesse variable par réduction de tension il faut tenir compte du courant absorbé en mode régulation (voir tableau) pour la détermination du régulateur.
Se reporter aux courbes pour les caractéristiques.

☐ Marche réversible
Tous les modèles sont réversibles. En contre rotation, les performances sont réduites de 1/3.

☐ Montage
Possible en toutes positions. Vérifier néanmoins la position des trous de condensats, si nécessaire.

☐ Dimensions
Les modèles à 2 vitesses ou antidéflagrants peuvent varier légèrement des valeurs mentionnées ci-dessus.

☐ Niveau sonore
Voir courbes caractéristiques. Au dessus de celles-ci sont données la puissance sonore et la pression sonore à 4 m en champ libre au point d'utilisation moyen, aspiration / refoulement. Transmission et absorption des ondes sonores, voir page 12+.

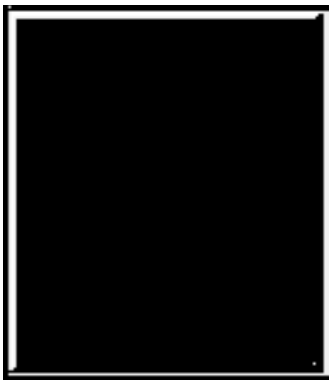

Vitesse	Débit à l'air libre	Puissance nominale moteur*	Courant absorbé* à tension nominale	Courant absorbé* max. en régulation	N° de branchement	Température max. du fluide, appareil non régulé	Température max. du fluide, appareil régulé	Poids net env.	Type de construction HQ inclus grille de protection	N° Réf.	HRF	N° Réf.	Régulateur à transformateur 5 étages Commutateur Type	N° Réf.	Régulateur électronique progressif à encastrer / apparent Type	N° Réf.
min⁻¹	V m³/h	kW	A	A	N°	+°C	+°C	kg								
Moteur monophasé à condensateur, 230 Volt, 50 Hz, protection IP 55																
955	8130	0,35	1,80	2,10	475[1]	60	40	22,0	**HQW 560/6**	0385	**HRFW 560/6**[1]	0380	**MWS 3**[2]	1948	**ESU 3/ESA 3**	0237/0239
1405	12490	0,90	4,50	5,60	475[1]	40	40	25,0	**HQW 560/4**	5054	**HRFW 560/4**[1]	5055	**MWS 7,5**[2]	1950	—	—
Moteur triphasé asynchrone, 400 Volt, 50 Hz, protection IP 55																
960	8180	0,35	0,90	1,00	469	60	40	22,0	**HQD 560/6**	0386	**HRFD 560/6**	0381	**RDS 2**[2]	1315	**ESD 5**[2]	0501
1380	12250	0,80	1,75	1,80	469	40	40	23,0	**HQD 560/4**	0387	**HRFD 560/4**	0382	**RDS 2**[2]	1315	**ESD 5**[2]	0501
Moteur triphasé à pôles commutables, 2 vitesses, 400 Volt, 50 Hz, bobinage Dahlander, protection IP 55																
480/950	4090/8090	0,12/0,38	0,55/1,20		472	60	—	24,0	**HQD 560/12/6**	0389	**HRFD 560/12/6**	0384	**PDA 12**[3]	5081	—	—
725/1450	6450/12890	0,20/0,92	0,80/2,00		472	40	—	25,0	**HQD 560/8/4**	0388	**HRFD 560/8/4**	0383	**PDA 12**[3]	5081	—	—
Antidéflagrant E Exe II, triphasé, 400 Volt, 50 Hz, protection IP 54, classe de température T1-T4																
900	8090	0,25	0,99		470	40	—	23,0	**HQD 560/6 Ex**	0378	**HRFD 560/6 Ex**	0376	non admis		non admis	
1420	12890	0,75	2,00		470	40	—	24,0	**HQD 560/4 Ex**	0379	**HRFD 560/4 Ex**	0377	non admis		non admis	

* Pour types Ex: valeurs nominales du moteur [1] Type HRFW: branchement suivant schéma N° SS 681 [2] Protection moteur intégrée [3] Version à encastrer voir page produits commutateurs

560/4 — n=1450 1/min

Fréquence		Hz	Tot.	125	250	500	1k	2k	4k	8k
L_{WA}	Rayonnée	dB(A)	82	66	68	74	78	78	74	68
$L_{PA,4m}$	Rayonnée	dB(A)	62	46	48	54	58	58	54	48

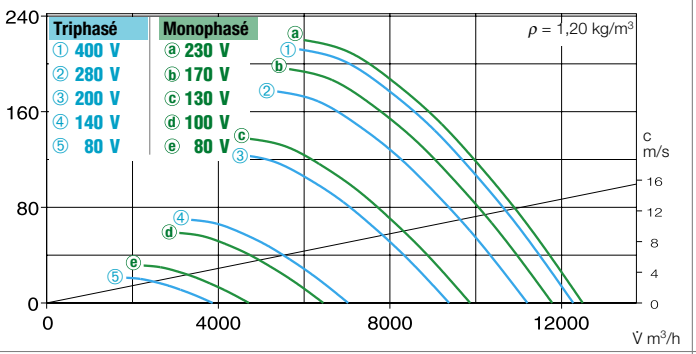

560/6 — n=950 1/min

Fréquence		Hz	Tot.	125	250	500	1k	2k	4k	8k
L_{WA}	Rayonnée	dB(A)	72	52	59	66	68	67	63	53
$L_{PA,4m}$	Rayonnée	dB(A)	52	32	39	46	48	47	43	33

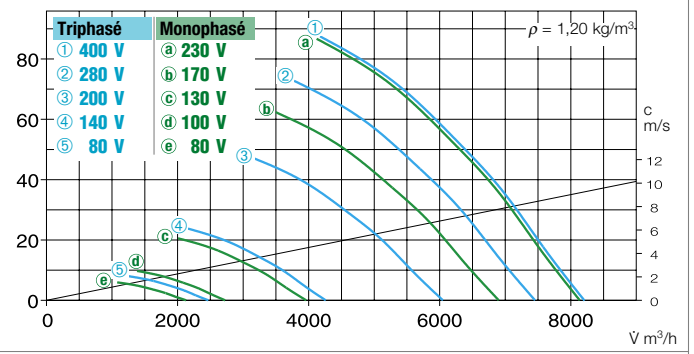

560/8 — n=725 1/min

Fréquence		Hz	Tot.	125	250	500	1k	2k	4k	8k
L_{WA}	Rayonnée	dB(A)	66	45	54	60	62	60	55	44
$L_{PA,4m}$	Rayonnée	dB(A)	46	25	34	40	42	40	35	24

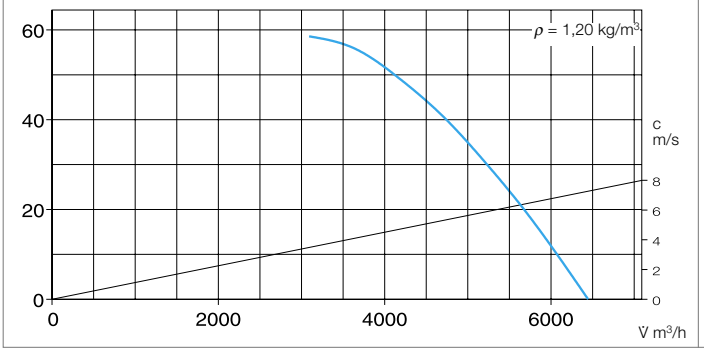

560/12 — n=480 1/min

Fréquence		Hz	Tot.	125	250	500	1k	2k	4k	8k
L_{WA}	Rayonnée	dB(A)	55	36	45	50	51	48	41	31
$L_{PA,4m}$	Rayonnée	dB(A)	35	–	24	30	31	28	21	–

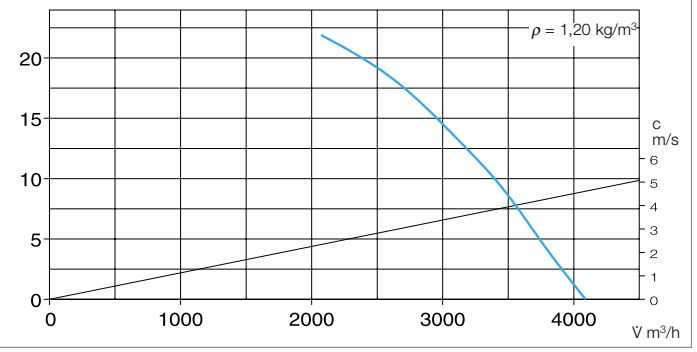

Accessoires pour HRF, description voir page 160+

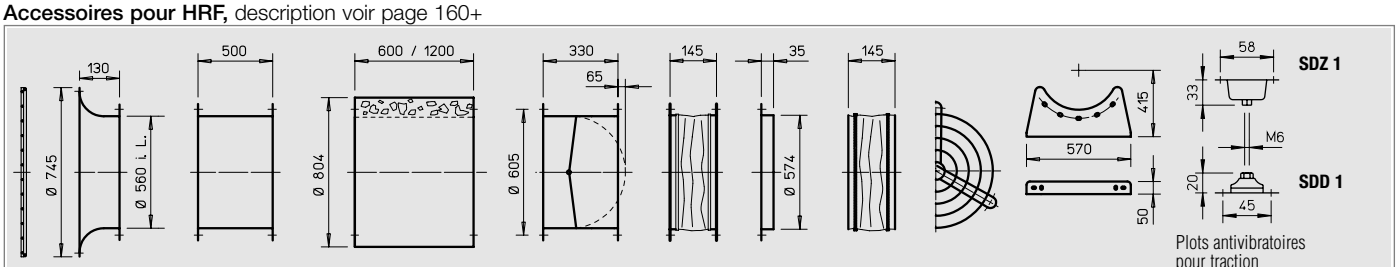

Pavillon d'aspi. avec grille **ASD-SGD 560** N° 1421

Virole de prolongation **VR 560** N° 1409

Silencieux circulaire **RSD 560/...**

Clapet antiretour automatique **RVS 560** a) N° 2599

Manchette souple **STS 560** b) N° 1226

Contre bride **FR 560** N° 1209

Manchette simple **FM 560** b) N° 1679

Grille de protection **SG 560** N° 1242

Pieds supports **MK 560** (1 jeu = 2 pcs.) N° 1450

Plots antivibratoires pour traction **SDZ 1** (1 jeu = 4 pcs.) N° 1454
Plots antivibratoires pour pression **SDD 1** (1 jeu = 4 pcs.) N° 1452

a) Clapet antiretour motorisé, voir page produits accessoires

b) Pour les appareils antidéflagrants, voir ci-dessous

Disjoncteur moteur pour le branchement des thermocontacts		Commutateur inverseur	
Type	N° Réf.	**Type**	N° Réf.
MW	1579	**WS**	1271
MW	1579	**WS**	1271
MD	5849	**WS**	1271
MD	5849	**WS**	1271
M 3 4)	1293	**PWDA**	1282
M 3 4)	1293	**PWDA**	1282
—	—	—	—
—	—	—	—

4) Inclus commutateur de pôles

630 mm ø Ventilateurs hélicoïdes à hautes performances

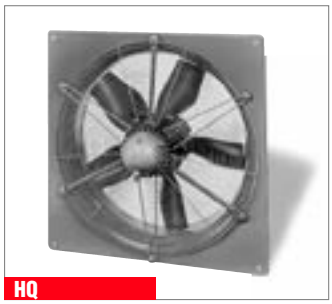
HQ

HW

HRF

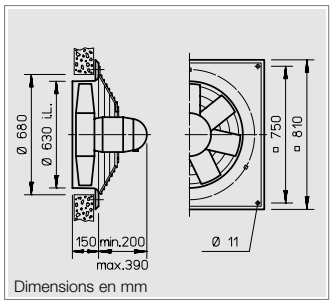

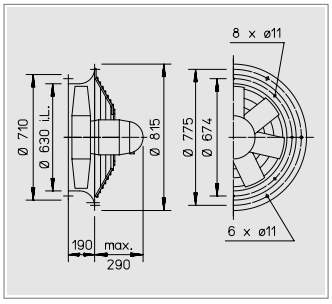

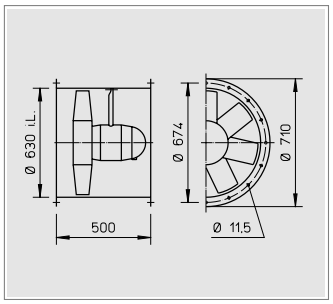

■ Description

☐ Enveloppe
En tôle acier galvanisé.

☐ Hélice
A haut rendement, avec 5 ou 7 pales en matière synthétique, (en acier sur les versions Ex) profilées et équilibrées dynamiquement. Température d'utilisation de –30 °C à +60 °C.

☐ Entraînement
Moteur fermé, carcasse en fonte d'aluminium, protection IP 55 / 54. Monté sur roulements à billes, sans entretien et antiparasité. Enroulements imprégnés contre l'humidité. Température max. du fluide voir tableau ci-dessous.

☐ Protection moteur
Tous les types (à l'exception des .../8/4 et antidéflagrants Ex) sont équipés de thermocontacts. Pour assurer une protection efficace, ils doivent être raccordés sur un disjoncteur moteur (voir tableau).

La protection des moteurs sans thermocontacts doit être assurée par l'installateur.

☐ Raccordement électrique
Boîte à bornes de série (IP 55) sur le moteur. Pour les types HRF, seconde boîte située sur la virole. Peut varier sur version Ex.

☐ Grille de protection
De série sur les types HQ et HW, en acier galvanisé. Conformes à la DIN EN 294.

☐ Régulation
Pour les ventilateurs à vitesse variable par réduction de tension il faut tenir compte du courant absorbé en mode régulation (voir tableau) pour la détermination du régulateur.
Se reporter aux courbes pour les caractéristiques.

☐ Marche réversible
Tous les modèles sont réversibles. En contre rotation, les performances sont réduites de 1/3.

☐ Montage
Possible en toutes positions. Vérifier néanmoins la position des trous de condensats, si nécessaire.

☐ Dimensions
Les modèles à 2 vitesses ou antidéflagrants peuvent varier légèrement des valeurs mentionnées ci-dessus.

☐ Niveau sonore
Voir courbes caractéristiques. Au dessus de celles-ci sont données la puissance sonore et la pression sonore à 4 m en champ libre au point d'utilisation moyen, aspiration / refoulement. Transmission et absorption des ondes sonores, voir page 12+.

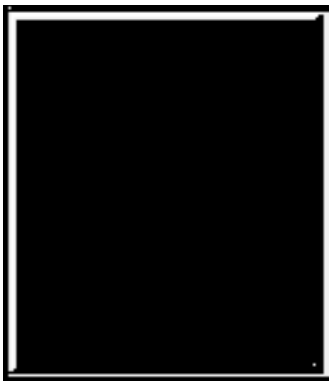

Vitesse	Débit à l'air libre	Puissance nominale moteur*	Courant absorbé* à tension nominale	Courant absorbé* max. en régulation	N° de branchement	Température max. du fluide, appareil non régulé	Température max. du fluide, appareil régulé	Poids net env.	Type de construction: HQ inclus grille de protection	N° Réf.	HW inclus grille de protection	N° Réf.	HRF	N° Réf.	Régulateur à transformateur 5 étages Commutateur: Type	N° Réf.
min⁻¹	V̇ m³/h	kW	A	A	N°	+°C	+°C	kg								
Moteur monophasé à condensateur, 230 Volt, 50 Hz, protection IP 55																
955	10530	0,45	2,50	3,20	475	60	40	25,0	**HQW 630/6**	5037	—	—	—	—	**MWS 5**[1]	1949
1415	17310	1,25	6,60	7,00	475	40	40	35,0	**HQW 630/4**	5056	—	—	**HRFW 630/4**	5057	**MWS 7,5**[1]	1950
Moteur triphasé asynchrone, 400 Volt, 50 Hz, protection IP 55																
735	8110	0,27	1,50	1,50	469	60	40	27,0	**HQD 630/8**	5029	—	—	—	—	**RDS 2**[1]	1315
970	10700	0,45	1,80	1,80	469	60	40	28,0	**HQD 630/6**	5027	**HWD 630/6**	1032	**HRFD 630/6**	0244	**RDS 2**[1]	1315
Moteur triphasé 2 vitesses, 400 Volt, 50 Hz, Y/△, protection IP 55																
1170/1390	14310/17000	0,90/1,33	2,0/3,8		520	40	40	35,0	**HQD 630/4/4**	5030	**HWD 630/4/4**	1033	**HRFD 630/4/4**	0245	**RDS 4**[1]	1316
Moteur triphasé à pôles commutables, 2 vitesses, 400 Volt, 50 Hz, bobinage Dahlander, protection IP 55																
440/900	4850/9930	0,14/0,62	0,60/1,30		472	60	—	35,0	**HQD 630/12/6**	5031	—	—	**HRFD 630/12/6**	0410	**PDA 12**[2]	5081
725/1450	8870/17730	0,24/1,50	1,10/3,40		471	40	—	42,0	**HQD 630/8/4**	5032	—	—	**HRFD 630/8/4**	0411	**PDA 12**[2]	5081
Antidéflagrant E Exe II, triphasé, 400 Volt, 50 Hz, protection IP 54, classe de température T1-T4																
930	10480	0,55	1,83		470	40	—	30,0	**HQD 630/6 Ex**	5035	—	—	**HRFD 630/6 Ex**	0494	non admis	
1400	17730	1,50	3,40		470	40	—	34,5	**HQD 630/4 Ex**[4]	5036	—	—	**HRFD 630/4 Ex**	0495	non admis	

* Pour types Ex: valeurs nominales du moteur [1] Protection moteur intégrée [2] Version à encastrer voir page produits commutateurs [3] Inclus commutateur de pôles

630/4 — n=1450 1/min

Fréquence		Hz	Tot.	125	250	500	1k	2k	4k	8k
L_{WA}	Rayonnée	dB(A)	85	69	71	77	81	81	77	70
$L_{PA,4m}$	Rayonnée	dB(A)	65	49	51	57	61	61	57	50

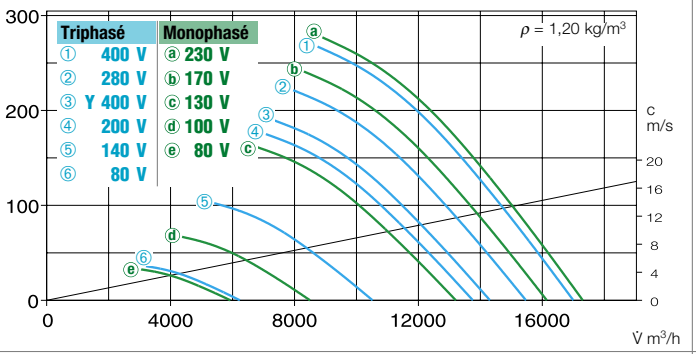

630/6 — n=950 1/min

Fréquence		Hz	Tot.	125	250	500	1k	2k	4k	8k
L_{WA}	Rayonnée	dB(A)	75	55	62	69	71	70	66	56
$L_{PA,4m}$	Rayonnée	dB(A)	55	35	41	49	51	50	46	36

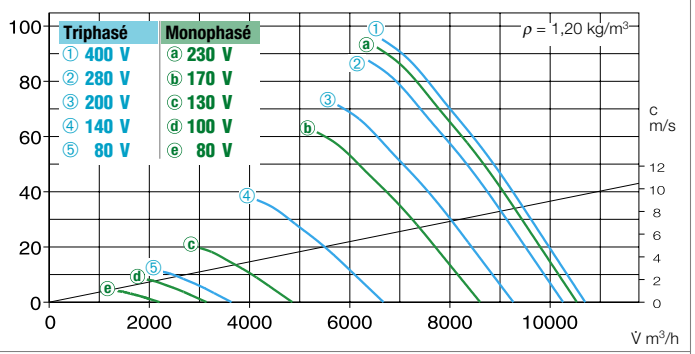

630/8 — n=725 1/min

Fréquence		Hz	Tot.	125	250	500	1k	2k	4k	8k
L_{WA}	Rayonnée	dB(A)	69	48	56	63	65	63	58	47
$L_{PA,4m}$	Rayonnée	dB(A)	49	28	36	43	45	43	38	27

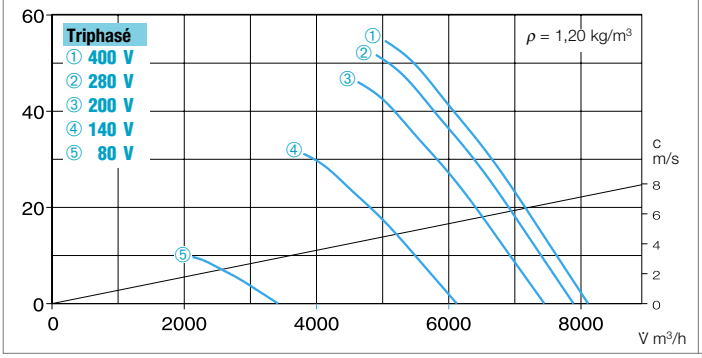

630/12 — n=480 1/min

Fréquence		Hz	Tot.	125	250	500	1k	2k	4k	8k
L_{WA}	Rayonnée	dB(A)	58	39	48	53	54	51	44	34
$L_{PA,4m}$	Rayonnée	dB(A)	38	–	28	33	34	31	24	–

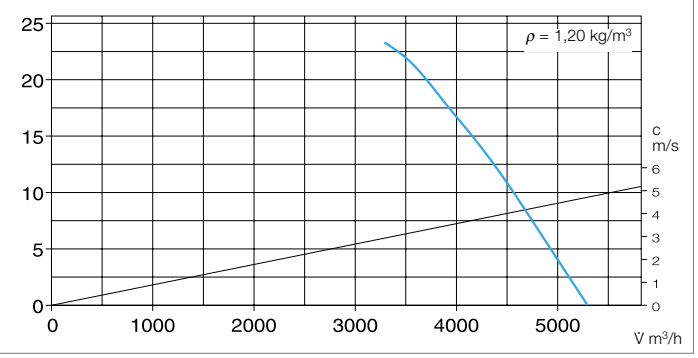

Accessoires pour HRF, description voir page 160+

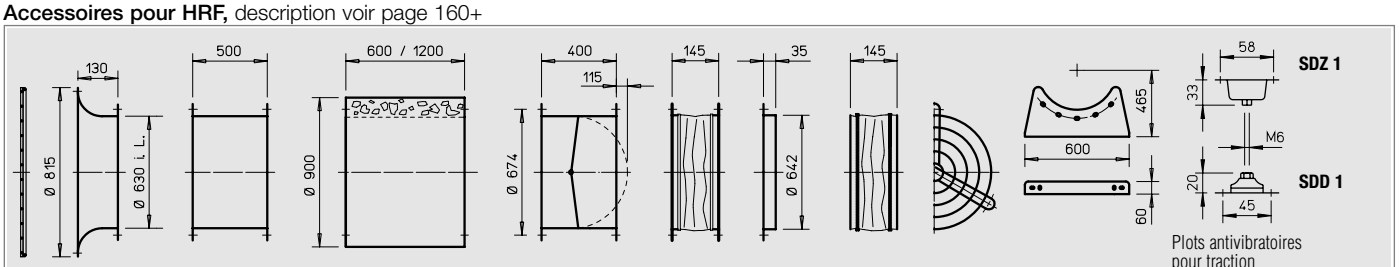

Pavillon d'aspi. avec grille **ASD-SGD 630** N° 1422

Virole de prolongation **VR 630** N° 1410

Silencieux circulaire **RSD 630/...**

Clapet antiretour automatique **RVS 630** a) N° 2600

Manchette souple **STS 630** b) N° 1228

Contre bride **FR 630** N° 1211

Manchette simple **FM 630** b) N° 1680

Grille de protection **SG 630** N° 1243

Pieds supports **MK 630** (1 jeu = 2 pcs.) N° 1333

Plots antivibratoires pour traction **SDZ 1** (1 jeu = 4 pcs.) N° 1454
Plots antivibratoires pour pression **SDD 1** (1 jeu = 4 pcs.) N° 1452

a) Clapet antiretour motorisé, voir page produits accessoires

b) Pour les appareils antidéflagrants, voir ci-dessous

Régulateur électronique progressif à encastrer / apparent		Disjoncteur moteur pour le branchement des thermocontacts		Commutateur inverseur	
Type	N° Réf.	**Type**	N° Réf.	**Type**	N° Réf.
ESU 5/ESA 5	1296/1299	**MW**	1579	**WS**	1271
—	—	**MW**	1579	**WS**	1271
ESD 5[1)]	0501	**MD**	5849	**WS**	1271
ESD 5[1)]	0501	**MD**	5849	**WS**	1271
ESD 5[1)]	0501	**M 4**[3)]	1571	**WS**	1271
—	—	**M 3**[3)]	1293	**PWDA**	1282
—	—	—	—	**PWDA**	1282
non admis		—	—	—	—
non admis		—	—	—	—

4) Classe de température T1-T3

710 mm ø Ventilateurs hélicoïdes à hautes performances

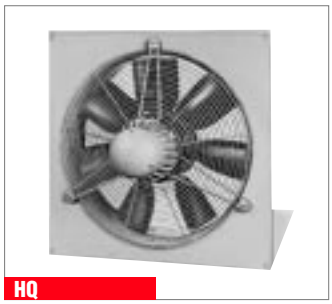
HQ

AVD DK

HRF/AVD RK

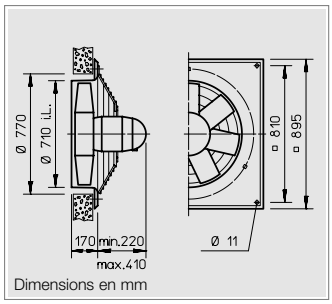

Dimensions en mm

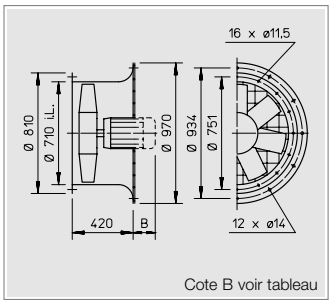

Cote B voir tableau

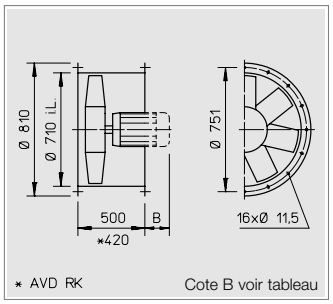

* AVD RK — Cote B voir tableau

■ Description

☐ Enveloppe
Et support moteur en tôle acier galvanisé.

☐ Hélice
A haut rendement, avec 5 ou 7 pales en matière synthétique, profilées et équilibrées dynamiquement. Température d'utilisation de –30 °C à +60 °C.

☐ Angle des pales
Pour optimiser le point de fonctionnement, les pales sont réglables à l'arrêt (sauf sur les modèles Ex et le type HQW 710/6). Ce réglage est effectué en usine (à la commande). Le moteur est sélectionné pour l'angle de pales commandé (voir tableau). Cet angle ne peut être augmenté ultérieurement au risque de surcharger le moteur.

☐ Entraînement
Moteur fermé, IP 55 / 54. Sans entretien et antiparasité. Enroulements tropicalisés et imprégnés contre l'humidité.

☐ Protection moteur
Tous les types (sauf Dahlander et antidéflagrants Ex) sont équipés de thermocontacts. Pour assurer une protection efficace, ils doivent être raccordés sur un disjoncteur moteur conformément aux indications données au bas du tableau:
1) MW/MD, N° Réf. 1579/5849
2) MSA, N° Réf. 1289
3) M4, N° Réf. 1571
La protection des moteurs sans thermocontacts doit être assurée par l'installateur.

☐ Grille de protection
De série sur les types HQ et AVD DK, en acier galvanisé. Conformes à la DIN EN 294.

☐ Raccordement électrique
Boîte à bornes de série (IP 54) sur le moteur. Pour les types HRF, seconde boîte située sur la virole. Peut varier sur version Ex.

☐ Régulation
En partie par réduction de tension voir tableau ci-dessous (régulateur à transformateur). Courbes caractéristiques sur demande.
Avec un variateur de fréquence (FUR) pour tous les types (sauf antidéflagrants Ex).

☐ Marche réversible
Tous les modèles sont réversibles. En contre rotation, les performances sont réduites de 1/3.

☐ Montage
Possible en toutes positions. Vérifier néanmoins la position des trous de condensats, si nécessaire.

☐ Dimensions
Les modèles à 2 vitesses ou antidéflagrants peuvent varier légèrement des valeurs mentionnées ci-dessus. La longueur des moteurs est variable selon le type. Le porte-à-faux est indiqué dans le tableau (cote "B").

☐ Niveau sonore
Au dessus des courbes caractéristiques sont indiquées les puissances sonores par bande de fréquence et totale.

Vitesse	Débit à l'air libre	Puissance nominale moteur	Tension	Courant absorbé à V nom. (régulé)	Angle pales max.	N° de branche-ment	Temp. max. fluide	Poids net env.*	Type de construction: HQ inclus grille de protection	N° Réf.	AVD DK inclus grille de protection	N° Réf.	HRFD, AVD RK	N° Réf.	Cote B porte-à-faux moteur	Régulateur à transformateur 5 étages Commutateur	
min⁻¹	V m³/h	kW	V	A	Degré	N°	+°C	kg							mm	Type	N° Réf.
Moteur monophasé à condensateur, 230 Volt, 50 Hz, protection IP 55																	
925	14200	0,50	230	2,5/(3,0)	25	475	40	60,0	**HQW 710/6/..**[1]	5047	—	—	—	—	—	**MWS 5**[4]	1949
Moteur triphasé asynchrone, 400 Volt, 50 Hz, protection IP 54																	
700	13330	0,37	400	1,6/(1,6)	31	469	40	57,0	**HQD 710/8/..**[1]	5599	**AVD DK 710/8/..**[1]	5251	**HRFD 710/8/..**[1]	6930	95	**RDS 2**[4]	1315
1435	26420	3,00	400/690	6,7	30	776	40	88,0	**HQD 710/4/..**[2]	5606	**AVD DK 710/4/..**[2]	5258	**HRFD 710/4/..**[2]	6937	180	—	—
Moteur triphasé 2 vitesses, 400 Volt, 50 Hz, Y/△, protection IP 55																	
775/920	13550/16090	0,43/0,75	400Y/△	1,2/2,2	28	520	40	55,0	**HQD 710/6/6/..**[3]	5602	**AVD DK 710/6/6/.**[3]	5254	**HRFD 710/6/6/..**[3]	6933	95	**RDS 4**[4]	1316
775/930	15560/19170	0,71/1,30	400Y/△	2,1/3,5	35	520	40	60,0	**HQD 710/6/6/..**[3]	5603	**AVD DK 710/6/6/.**[3]	5255	**HRFD 710/6/6/..**[3]	6934	135	**RDS 4**[4]	1316
1120/1365	16140/19670	0,95/1,55	400Y/△	2,1/3,7	20	520	40	60,0	**HQD 710/4/4/..**[3]	5604	**AVD DK 710/4/4/.**[3]	5256	**HRFD 710/4/4/..**[3]	6935	135	**RDS 7**[4]	1578
1140/1370	19370/23280	1,5/2,2	400Y/△	3,5/5,9	26	520	40	75,0	**HQD 710/4/4/..**[3]	5605	**AVD DK 710/4/4/.**[3]	5257	**HRFD 710/4/4/..**[3]	6936	180	**RDS 7**[4]	1578
Moteur triphasé à pôles commutables, 2 vitesses, 400 Volt, 50 Hz, bobinage Dahlander, protection IP 54																	
450/915	7800/16250	0,15/0,75	400/400	0,85/2,15	28	471	40	70,0	**HQD 710/12/6/..**	5608	**AVD DK 710/12/6/..**	5260	**HRFD 710/12/6/..**	6939	135	**PDA 12**[5]	5081
455/940	9375/19370	0,25/1,10	400/400	1,2/2,9	35	471	40	75,0	**HQD 710/12/6/..**	5609	**AVD DK 710/12/6/..**	5261	**HRFD 710/12/6/..**	6940	180	**PDA 12**[5]	5081
695/1420	10810/22090	0,50/2,00	400/400	1,6/4,8	23	471	40	82,0	**HQD 710/8/4/..**	5611	**AVD DK 710/8/4/..**	5263	**HRFD 710/8/4/..**	6942	180	**PDA 12**[5]	5081
700/1435	14155/29020	0,90/3,60	400/400	2,6/7,7	34	471	40	108,0	**HQD 710/8/4/..**	5612	**AVD DK 710/8/4/..**	5264	**AVD RK 710/8/4/..**	6943	210	**PDA 12**[5]	5081
Antidéflagrant E Exe II, triphasé, 400 Volt, 50 Hz, protection IP 54, classe de température T1-T3																	
700	10450	0,55	400	2,15	25	470	40	68,0	**HQD 710/8 Ex/..**	5618	**AVD DK 710/8 Ex/..**	5270	**HRFD 710/8 Ex/..**	6948	125	non admis	
930	13480	0,55	400	1,83	25	470	40	67,0	**HQD 710/6 Ex/..**	5620	**AVD DK 710/6 Ex/..**	5272	**HRFD 710/6 Ex/..**	6949	95	non admis	
930	16770	0,95	400	2,70	35	470	40	77,0	**HQD 710/6 Ex/..**	5621	**AVD DK 710/6 Ex/..**	5273	**HRFD 710/6 Ex/..**	6950	135	non admis	
1420	20540	2,00	400	4,65	25	470	40	82,0	**HQD 710/4 Ex/..**	5623	**AVD DK 710/4 Ex/..**	5275	**AVD RK 710/4 Ex/..**	6951	180	non admis	
1420	26160	3,60	400/690	8,10	35	498	40	102,0	**HQD 710/4 Ex/..**	5624	**AVD DK 710/4 Ex/..**	5276	**AVD RK 710/4 Ex/..**	6952	200	non admis	

1) jusqu'à 3) disjoncteurs moteur, voir détails "Protection moteur" *Poids pourTypes ...DK et ...RK, HRF et HQ moins 15 kg 4) Protection moteur intégrée 5) Version à encastrer voir page produit

710/4 — n=1450 1/min

Fréquence		Hz	Tot.	125	250	500	1k	2k	4k	8k
L_{WA}	15°	dB(A)	87	71	72	79	82	83	79	72
L_{WA}	25°	dB(A)	89	73	74	81	84	85	81	74
L_{WA}	35°	dB(A)	91	75	76	83	86	87	83	76

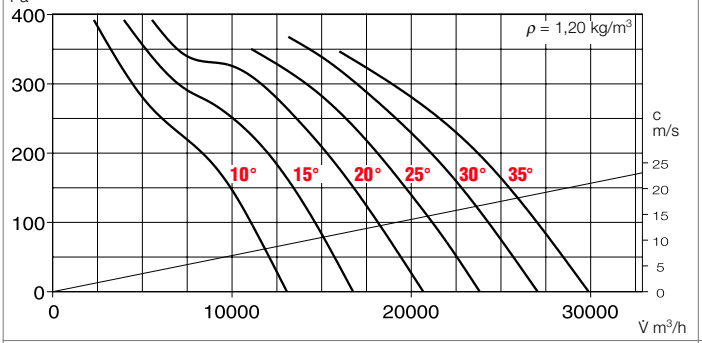

710/6 Triphasé — n=950 1/min

Fréquence		Hz	Tot.	125	250	500	1k	2k	4k	8k
L_{WA}	15°	dB(A)	79	63	65	71	74	74	71	63
L_{WA}	25°	dB(A)	81	65	67	73	76	76	73	65
L_{WA}	35°	dB(A)	83	67	69	75	78	78	75	67

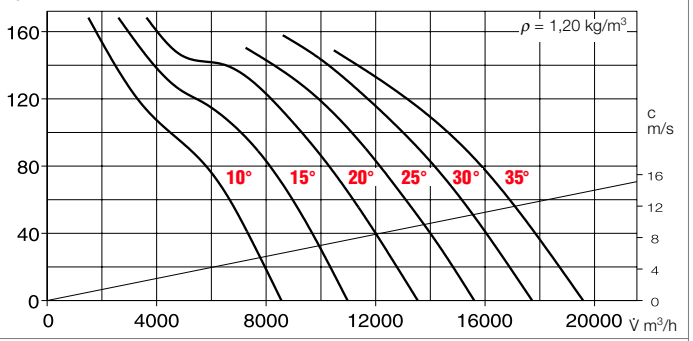

710/6 Monophasé — n=925 1/min

Fréquence		Hz	Tot.	125	250	500	1k	2k	4k	8k
L_{WA}	15°	dB(A)	79	63	65	71	74	74	71	63
L_{WA}	25°	dB(A)	81	65	67	73	76	76	73	65
L_{WA}	35°	dB(A)	83	67	69	75	78	78	75	67

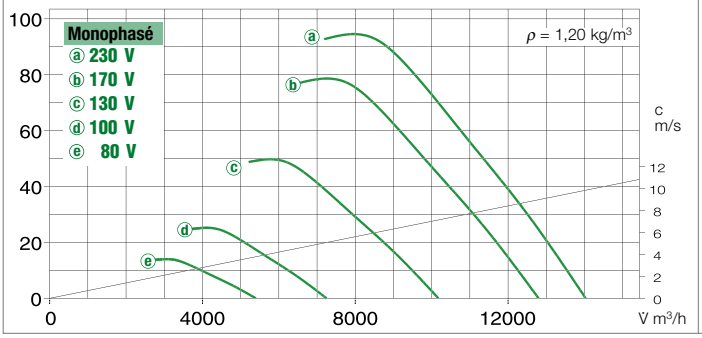

710/8 — n=700 1/min

Fréquence		Hz	Tot.	125	250	500	1k	2k	4k	8k
L_{WA}	15°	dB(A)	72	53	58	65	68	67	63	54
L_{WA}	25°	dB(A)	74	55	60	67	70	69	65	56
L_{WA}	35°	dB(A)	76	57	62	69	72	71	67	58

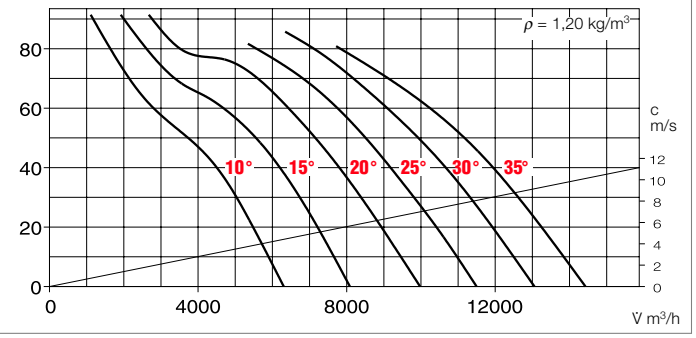

Régulateur électronique, variateur de fréquence progressif		Plots antivibratoires Taille SDD / SDZ	
Type	N° Réf.	**Type**	N° Réf.
—	—	**..1/..1**	1452/1454
ESD 5[4]	0501	**..1/..1**	1452/1454
FUR 6[4]	9489	**..2/..2**	1453/1455
ESD 5[4]	0501	**..1/..1**	1452/1454
ESD 5[4]	0501	**..1/..1**	1452/1454
ESD 5[4]	0501	**..1/..1**	1452/1454
ESD 11,5[4]	0502	**..1/..2**	1452/1455
—	—	**..1/..2**	1452/1455
—	—	**..1/..2**	1452/1455
—	—	**..2/..2**	1453/1455
—	—	**..2/..2**	1453/1455
non admis		**..1/..2**	1452/1455
non admis		**..1/..2**	1452/1455
non admis		**..1/..2**	1452/1455
non admis		**..2/..2**	1453/1455
non admis		**..2/..2**	1453/1455

Accessoires pour ventilateurs de gaines, description voir page 160+

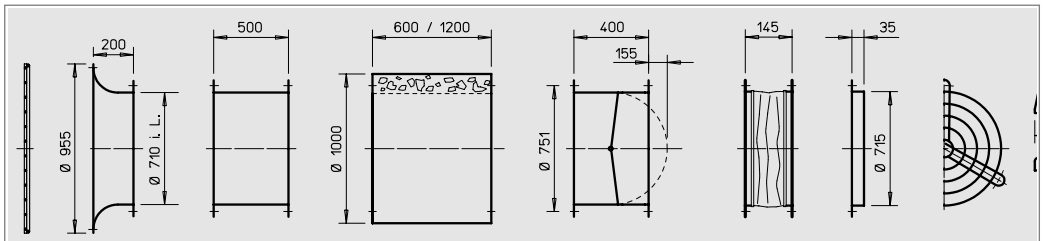

Pavillon d'aspi. avec grille **ASD-SGD 710** N° 1423 — Virole de prolongation **VR 710** N° 1411 — Silencieux circulaire **RSD 710/...** — Clapet antiretour automatique **RVS 710** a) N° 2601 — Manchette souple **STS 710** b) N° 1229 — Contre bride **FR 710** N° 1212 — Grille de protection **SG 710** N° 1244

a) Clapet antiretour motorisé, voir page produits accessoires

b) Pour les appareils antidéflagrants, voir ci-dessous

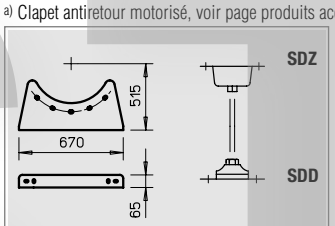

Pieds supports **MK 710** (1 jeu = 2 pcs.) N° 1372

Plots antivibratoires pour traction **SDZ** (1 jeu = 4 pcs.)
Plots antivibratoires pour pression **SDD** (1 jeu = 4 pcs.)

800 mm ø Ventilateurs hélicoïdes à hautes performances

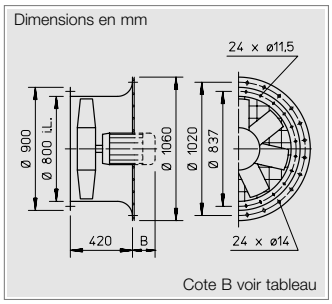

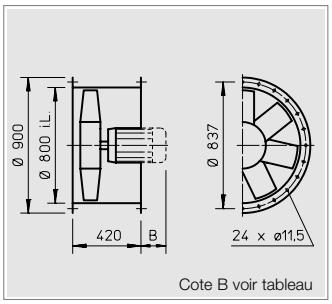

■ Description

☐ Enveloppe
Et support moteur en tôle acier galvanisé.

☐ Hélice
A haut rendement, avec 5 ou 7 pales en matière synthétique, profilées et équilibrées dynamiquement. Température d'utilisation de –30 °C à +60 °C.

☐ Angle des pales
Pour optimiser le point de fonctionnement, les pales sont réglables à l'arrêt (sauf sur les Ex). Ce réglage est effectué en usine (à la commande). Le moteur est sélectionné pour l'angle de pales commandé (voir tableau). Cet angle ne peut être augmenté ultérieurement au risque de surcharger le moteur.

☐ Entraînement
Moteur fermé, IP 55 / 54. Sans entretien et antiparasité. Enroulements tropicalisés et imprégnés contre l'humidité.

☐ Protection moteur
Tous les types (sauf à pôles commutables et antidéflagrants Ex) sont équipés de thermocontacts. Pour assurer une protection efficace, ils doivent être raccordés sur un disjoncteur moteur conformément aux indications données au bas du tableau:
4) MSA, N° Réf. 1289
5) M4, N° Réf. 1571
La protection des moteurs sans thermocontacts doit être assurée par l'installateur.

☐ Raccordement électrique
Boîte à bornes (IP 54) sur le moteur.

☐ Grille de protection
De série sur les types AVD DK, en acier galvanisé.
Conforme à la DIN EN 294.

☐ Régulation
En partie par réduction de tension voir tableau ci-dessous (régulateur à transformateur). Courbes caractéristiques sur demande.
Avec un variateur de fréquence (FUR) pour tous les types (sauf antidéflagrants Ex).

☐ Marche réversible
Tous les modèles sont réversibles. En contre rotation, les performances sont réduites de 1/3.

☐ Montage
Possible en toutes positions. Vérifier néanmoins la position des trous de condensats, si nécessaire.

☐ Dimensions
Les modèles à 2 vitesses ou antidéflagrants peuvent varier légèrement des valeurs mentionnées ci-dessus. La longueur des moteurs est variable selon le type. Le porte-à-faux est indiqué dans le tableau (cote "B").

☐ Niveau sonore
Au dessus des courbes caractéristiques sont indiquées les puissances sonores par bande de fréquence et totale.

Vitesse	Débit à l'air libre	Puissance nominale moteur	Tension	Courant absorbé à V nom.	Angle pales max.	N° de branchement	Temp. max. fluide	Poids net env.	Type de construction: AVD DK inclus grille de protection	N° Réf.	AVD RK	N° Réf.	Cote B porte-à-faux moteur	Régulateur à transformateur 5 étages Commutateur: Type	N° Réf.
min^{-1}	V m³/h	kW	V	A	Degré	N°	+°C	kg					mm		
Moteur triphasé, 50 Hz, protection IP 54															
695	17780	0,55	400	2,0	32	776	40	73	**AVD DK 800/8/..**[4]	5305	**AVD RK 800/8/..**[4]	6954	135	—	—
1445	33450	4,00	400/690	8,9	26	776	40	101	**AVD DK 800/4/..**[4]	5311	**AVD RK 800/4/..**[4]	6960	210	—	—
1450	39190	5,50	400/690	11,5	33	776	40	115	**AVD DK 800/4/..**[4]	5312	**AVD RK 800/4/..**[4]	6961	290	—	—
Moteur triphasé 2 vitesses, 400 Volt, 50 Hz, Y/△, protection IP 55															
580/685	15740/18590	0,40/0,67	400Y/Δ	1,0/2,9	35	520	40	86	**AVD DK 800/8/8/..**[5]	5306	**AVD RK 800/8/8/..**[5]	6955	180	**RDS 4**[6]	1316
775/920	15720/18670	0,43/0,75	400Y/Δ	1,2/2,2	22	520	40	70	**AVD DK 800/6/6/..**[5]	5307	**AVD RK 800/6/6/..**[5]	6956	125	**RDS 4**[6]	1316
755/930	19430/23930	0,71/1,32	400Y/Δ	2,1/3,5	32	520	40	98	**AVD DK 800/6/6/..**[5]	5309	**AVD RK 800/6/6/..**[5]	6958	180	**RDS 4**[6]	1316
Moteur triphasé à pôles commutables, 2 vitesses, 400 Volt, 50 Hz, protection IP 54															
450/900	8595/17190	0,12/0,55	400/400	0,6/1,6	20	471	40	80	**AVD DK 800/12/6/..**[1]	5316	**AVD RK 800/12/6/..**[1]	6965	135	**PDA 12**[3]	5081
455/940	10945/22610	0,25/1,10	400/400	1,2/2,9	29	471	40	88	**AVD DK 800/12/6/..**[1]	5317	**AVD RK 800/12/6/..**[1]	6966	180	**PDA 12**[3]	5081
455/950	12350/25780	0,33/2,00	400/400	1,9/5,0	35	471	40	98	**AVD DK 800/12/6/..**[1]	5318	**AVD RK 800/12/6/..**[1]	6967	290	**PDA 12**[3]	5081
695/1400	10020/20180	0,37/1,50	400/400	1,4/3,7	12	471	40	95	**AVD DK 800/8/4/..**[1]	5319	**AVD RK 800/8/4/..**[1]	6968	135	**PDA 12**[3]	5081
700/1435	15810/32410	0,90/3,60	400/400	3,4/8,0	25	471	40	103	**AVD DK 800/8/4/..**[1]	5320	**AVD RK 800/8/4/..**[1]	6969	210	**PDA 12**[3]	5081
715/1450	20110/40780	1,80/6,50	400/400	5,7/14,5	35	471	40	121	**AVD DK 800/8/4/..**[1]	5321	**AVD RK 800/8/4..**[1]	6970	325	**PDA 25**	5060
970/1440	15880/23580	0,75/2,10	400/400	2,3/4,6	15	473	40	95	**AVD DK 800/6/4/..**[2]	5322	**AVD RK 800/6/4/..**[2]	6971	180	**PGWA 12**[3]	5083
965/1435	19515/29020	1,00/3,00	400/400	2,9/6,6	21	473	40	116	**AVD DK 800/6/4/..**[2]	5323	**AVD RK 800/6/4/..**[2]	6972	210	**PGWA 12**[3]	5083
970/1450	27280/40780	2,20/6,00	400/400	5,6/12,5	35	473	40	128	**AVD DK 800/6/4/..**[2]	5324	**AVD RK 800/6/4/..**[2]	6973	325	**PGWA 25**	5061
Antidéflagrant E Exe II, triphasé, 400 Volt, 50 Hz, protection IP 54, classe de température T1-T3															
700	17190	0,55	400	2,15	32	470	40	81	**AVD DK 800/8 Ex/..**	5326	**AVD RK 800/8 Ex/..**	6974	135	non admis	
930	20340	0,95	400	2,70	23	470	40	90	**AVD DK 800/6 Ex/..**	5329	**AVD RK 800/6 Ex/..**	6976	135	non admis	
950	26710	1,90	400	4,70	35	470	40	118	**AVD DK 800/6 Ex/..**	5330	**AVD RK 800/6 Ex/..**	6977	210	non admis	
1420	31900	3,60	400/690	8,10	24	498	40	115	**AVD DK 800/4 Ex/..**	5332	**AVD RK 800/4 Ex/..**	6978	210	non admis	
1450	36820	5,00	400/690	10,00	30	498	40	143	**AVD DK 800/4 Ex/..**	5333	**AVD RK 800/4 Ex/..**	6979	290	non admis	

1) Bobinage Dahlander 2) Enroulements séparés 3) Version à encastrer voir page produits commutateurs 4) et 5) disjoncteurs moteur, voir détails "Protection moteur"

800/4 — n=1450 1/min

Fréquence		Hz	Tot.	125	250	500	1k	2k	4k	8k
L_{WA}	15°	dB(A)	91	75	76	82	86	86	83	76
L_{WA}	25°	dB(A)	93	77	78	84	88	88	85	78
L_{WA}	35°	dB(A)	95	79	80	86	90	90	87	80

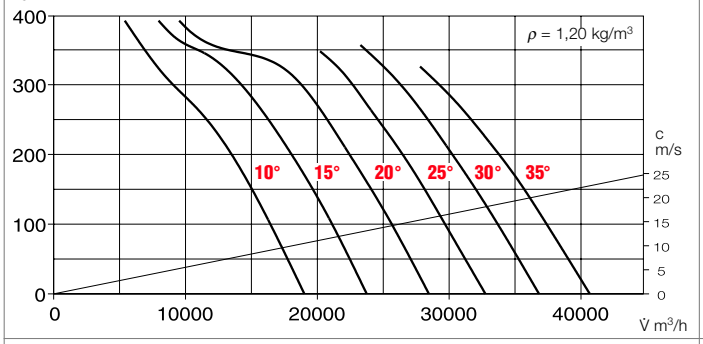

800/6 — n=945 1/min

Fréquence		Hz	Tot.	125	250	500	1k	2k	4k	8k
L_{WA}	15°	dB(A)	80	65	66	72	76	76	72	65
L_{WA}	25°	dB(A)	82	67	68	74	78	78	74	67
L_{WA}	35°	dB(A)	84	69	70	76	80	80	76	69

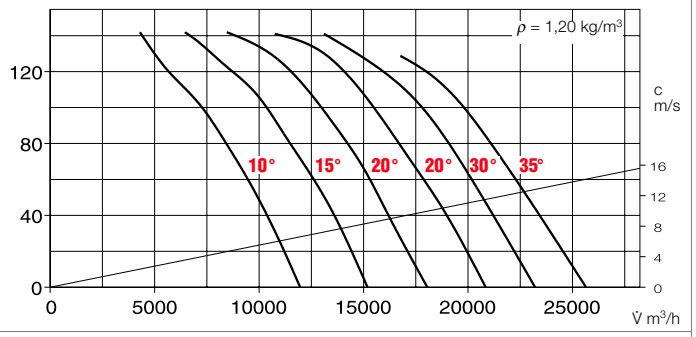

800/8 — n=705 1/min

Fréquence		Hz	Tot.	125	250	500	1k	2k	4k	8k
L_{WA}	15°	dB(A)	73	55	60	67	69	68	65	65
L_{WA}	25°	dB(A)	75	57	62	69	71	70	67	67
L_{WA}	35°	dB(A)	77	59	64	71	73	72	69	69

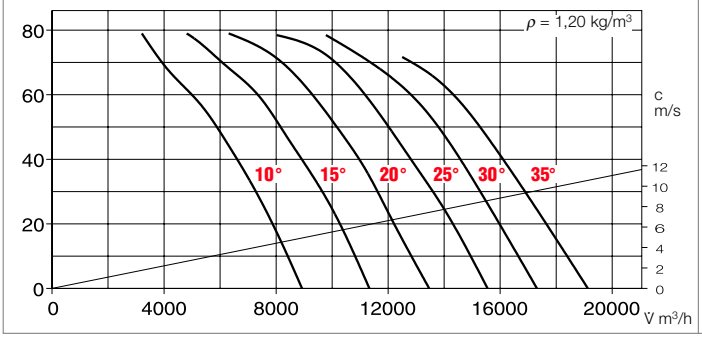

800/12 — n=480 1/min

Fréquence		Hz	Tot.	125	250	500	1k	2k	4k	8k
L_{WA}	15°	dB(A)	63	44	52	58	59	58	52	41
L_{WA}	25°	dB(A)	65	46	54	60	61	60	54	43
L_{WA}	35°	dB(A)	67	48	56	62	63	62	56	45

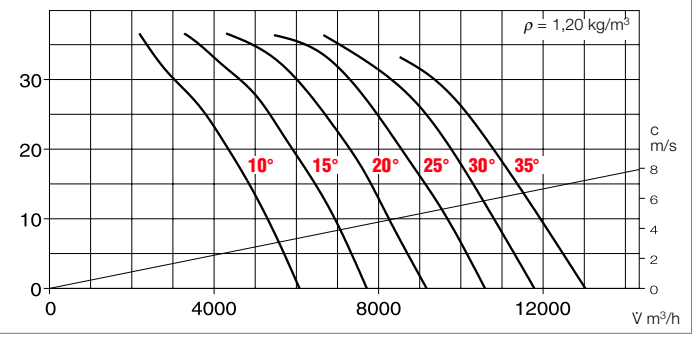

	Régulateur électronique, variateur de fréquence progressif		Plots antivibratoires Taille SDD / SDZ	
	Type	N° Réf.	**Type**	N° Réf.
	FUR 3[6]	9485	**..1/..2**	1452/1455
	FUR 13[6]	9491	**..2/..2**	1453/1455
	FUR 13[6]	9491	**..2/..2**	1453/1455
	ESD 5[6]	0501	**..2/..2**	1453/1455
	ESD 5[6]	0501	**..1/..2**	1452/1455
	ESD 5[6]	0501	**..2/..2**	1453/1455
	—	—	**..2/..2**	1453/1455
	—	—	**..2/..2**	1453/1455
	—	—	**..2/..2**	1453/1455
	—	—	**..2/..2**	1453/1455
	—	—	**..2/..2**	1453/1455
	—	—	**..2/..2**	1453/1455
	—	—	**..2/..2**	1453/1455
	—	—	**..2/..2**	1453/1455
	—	—	**..2/..2**	1453/1455
	non admis		**..2/..2**	1453/1455
	non admis		**..2/..2**	1453/1455
	non admis		**..2/..2**	1453/1455
	non admis		**..2/..2**	1453/1455
	non admis		**..2/..2**	1453/1455

[6] Protection moteur intégrée

Accessoires pour ventilateurs de gaines, description voir page 160+

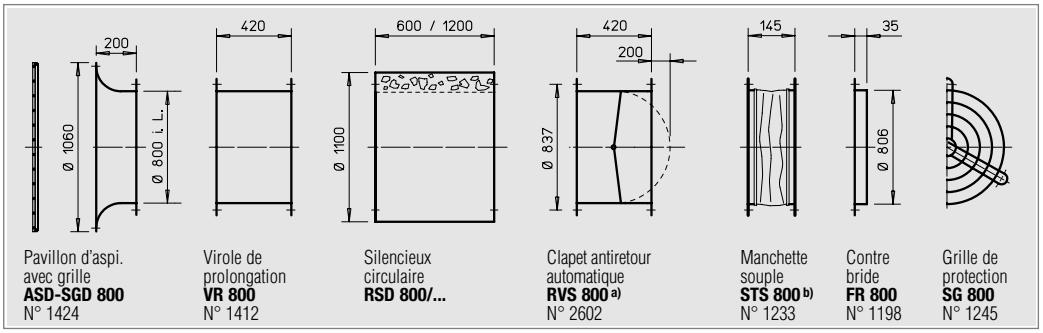

Pavillon d'aspi. avec grille **ASD-SGD 800** N° 1424

Virole de prolongation **VR 800** N° 1412

Silencieux circulaire **RSD 800/...**

Clapet antiretour automatique **RVS 800** [a] N° 2602

Manchette souple **STS 800** [b] N° 1233

Contre bride **FR 800** N° 1198

Grille de protection **SG 800** N° 1245

[a] Clapet antiretour motorisé, voir page produits accessoires

[b] Pour les appareils antidéflagrants, voir ci-dessous

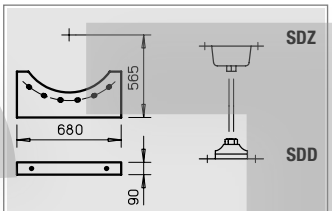

Pieds supports **MK 800** (1 jeu = 2 pcs.) N° 1373

Plots antivibratoires pour traction **SDZ** (1 jeu = 4 pcs.)

Plots antivibratoires pour pression **SDD** (1 jeu = 4 pcs.)

900 mm ø Ventilateurs hélicoïdes à hautes performances

AVD DK

AVD RK

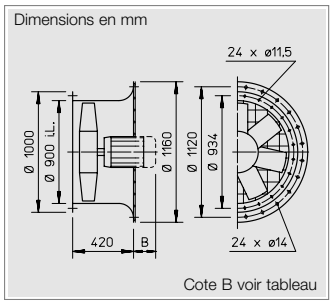

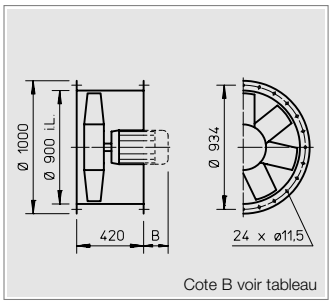

■ Description

☐ Enveloppe
Et support moteur en tôle acier galvanisé.

☐ Hélice
A haut rendement, avec 5 ou 7 pales en matière synthétique, profilées et équilibrées dynamiquement. Température d'utilisation de –30 °C à +60 °C.

☐ Angle des pales
Pour optimiser le point de fonctionnement, les pales sont réglables à l'arrêt (sauf sur les Ex). Ce réglage est effectué en usine (à la commande). Le moteur est sélectionné pour l'angle de pales commandé (voir tableau). Cet angle ne peut être augmenté ultérieurement au risque de surcharger le moteur.

☐ Entraînement
Fermé, IP 55 / 54. Sans entretien et antiparasité. Enroulements tropicalisés et imprégnés contre l'humidité.

☐ Protection moteur
Tous les types (sauf à pôles commutables et antidéflagrants Ex) sont équipés de thermocontacts. Pour assurer une protection efficace, ils doivent être raccordés sur un disjoncteur moteur conformément aux indications données au bas du tableau:
4) MSA, N° Réf. 1289
5) M4, N° Réf. 1571
La protection des moteurs sans thermocontacts doit être assurée par l'installateur.

☐ Raccordement électrique
Boîte à bornes (IP 54) sur le moteur.

☐ Grille de protection
De série sur les types AVD DK, en acier galvanisé.
Conforme à la DIN EN 294.

☐ Régulation
En partie par réduction de tension voir tableau ci-dessous (régulateur à transformateur). Courbes caractéristiques sur demande. Avec un variateur de fréquence (FUR) pour tous les types (sauf antidéflagrants Ex).

☐ Marche réversible
Tous les modèles sont réversibles. En contre rotation, les performances sont réduites de 1/3.

☐ Montage
Possible en toutes positions. Vérifier néanmoins la position des trous de condensats, si nécessaire.

☐ Dimensions
Les modèles à 2 vitesses ou antidéflagrants peuvent varier légèrement des valeurs mentionnées ci-dessus. La longueur des moteurs est variable selon le type. Le porte-à-faux est indiqué dans le tableau (cote "B").

☐ Niveau sonore
Au dessus des courbes caractéristiques sont indiquées les puissances sonores par bande de fréquence et totale.

Vitesse	Débit à l'air libre	Puissance nominale moteur	Tension	Courant absorbé à V nom.	Angle pales max.	N° de branchement	Temp. max. fluide	Poids net env.	Type de construction: AVD DK inclus grille de protection	N° Réf.	AVD RK	N° Réf.	Cote B porte-à-faux moteur	Régulateur à transformateur 5 étages Commutateur: Type	N° Réf.
min⁻¹	V m³/h	kW	V	A	Degré	N°	+°C	kg					mm		
Moteur triphasé, 50 Hz, protection IP 54															
695	19970	0,55	400	2,0	23	776	40	90	**AVD DK 900/8/..**[4]	5364	**AVD RK 900/8/..**[4]	6980	135	—	—
950	37300	3,00	400/690	7,5	34	776	40	130	**AVD DK 900/6/..**[4]	5369	**AVD RK 900/6/..**[4]	6985	290	—	—
1445	35030	4,00	400/690	8,9	16	776	40	118	**AVD DK 900/4/..**[4]	5370	**AVD RK 900/4/..**[4]	6986	210	—	—
1450	48995	7,50	400/690	15,5	27	776	40	142	**AVD DK 900/4/..**[4]	5371	**AVD RK 900/4/..**[4]	6987	325	—	—
1470	57720	11,00	400/690	22,0	34	776	40	186	**AVD DK 900/4/..**[4]	5372	**AVD RK 900/4/..**[4]	6988	385	—	—
Moteur triphasé 2 vitesses, 400 Volt, 50 Hz, Y/△, protection IP 55															
580/685	18465/21810	0,40/0,67	400Y/Δ	1,0/2,9	27	520	40	105	**AVD DK 900/8/8/..**[5]	5365	**AVD RK 900/8/8/..**[5]	6981	180	**RDS 4**[6]	1316
605/695	22400/25730	0,60/1,22	400Y/Δ	2,2/4,3	35	520	40	115	**AVD DK 900/8/8/..**[5]	5366	**AVD RK 900/8/8/..**[5]	6982	210	**RDS 7**[6]	1578
755/930	18390/22660	0,71/1,32	400Y/Δ	2,1/3,5	19	520	40	90	**AVD DK 900/6/6/..**[5]	5367	**AVD RK 900/6/6/..**[5]	6983	180	**RDS 4**[6]	1316
770/920	25990/31060	1,6/2,37	400Y/Δ	3,9/7,1	27	520	40	115	**AVD DK 900/6/6/..**[5]	5368	**AVD RK 900/6/6/..**[5]	6984	210	**RDS 11**[6]	1332
Moteur triphasé à pôles commutables, 2 vitesses, 400 Volt, 50 Hz, protection IP 54															
455/940	11030/22790	0,25/1,10	400/400	1,2/2,9	16	471	40	105	**AVD DK 900/12/6/..**[1]	5376	**AVD RK 900/12/6/..**[1]	6992	180	**PDA 12**[3]	5081
455/940	14995/30980	0,33/2,00	400/400	1,9/5,0	26	471	40	115	**AVD DK 900/12/6/..**[1]	5377	**AVD RK 900/12/6/..**[1]	6993	325	**PDA 12**[3]	5081
455/950	18220/38040	0,70/3,20	400/400	2,5/6,7	35	471	40	140	**AVD DK 900/12/6/..**[1]	5378	**AVD RK 900/12/6/..**[1]	6994	325	**PDA 12**[3]	5081
700/1435	18270/37450	1,10/4,50	400/400	3,8/10,5	18	471	40	120	**AVD DK 900/8/4/..**[1]	5379	**AVD RK 900/8/4/..**[1]	6995	290	**PDA 12**[3]	5081
715/1450	22390/45410	1,80/6,50	400/400	5,7/14,5	24	471	40	148	**AVD DK 900/8/4/..**[1]	5380	**AVD RK 900/8/4/..**[1]	6996	325	**PDA 25**	5060
725/1440	29030/58660	3,50/12,50	400/400	9,1/25,5	35	471	40	191	**AVD DK 900/8/4/..**[1]	5381	**AVD RK 900/8/4/..**[1]	6997	430	—	—
950/1435	22145/33450	1,50/3,70	400/400	4,0/7,8	15	473	40	133	**AVD DK 900/6/4/..**[2]	5382	**AVD RK 900/6/4/..**[2]	6998	290	**PGWA 12**[3]	5083
970/1450	28745/42970	2,20/6,00	400/400	5,6/12,5	22	473	40	190	**AVD DK 900/6/4/..**[2]	5383	**AVD RK 900/6/4/..**[2]	6999	325	**PGWA 25**	5061
975/1440	34470/50910	3,00/8,20	400/400	7,3/16,5	29	473	40	210	**AVD DK 900/6/4/..**[2]	5384	**AVD RK 900/6/4/..**[2]	6898	385	**PGWA 25**	5061
Antidéflagrant E Exe II, triphasé, 400 Volt, 50 Hz, protection IP 54, classe de température T1-T3															
700	24470	0,95	400	2,75	27	470	40	110	**AVD DK 900/8 Ex/..**	5386	**AVD RK 900/8 Ex/..**	6899	180	non admis	
725	28470	1,30	400	3,70	34	470	40	130	**AVD DK 900/8 Ex/..**	5387	**AVD RK 900/8 Ex/..**	6900	210	non admis	
950	30550	1,90	400	4,70	25	470	40	135	**AVD DK 900/6 Ex/..**	5389	**AVD RK 900/6 Ex/..**	6901	210	non admis	
950	38040	3,50	400/690	8,50	35	498	40	160	**AVD DK 900/6 Ex/..**	5390	**AVD RK 900/6 Ex/..**	6902	290	non admis	
1450	46630	6,80	400/690	13,30	25	498	40	175	**AVD DK 900/4 Ex/..**	5392	**AVD RK 900/4 Ex/..**	6903	325	non admis	
1465	55240	10,00	400/690	19,30	32	498	40	235	**AVD DK 900/4 Ex/..**	5393	**AVD RK 900/4 Ex/..**	6904	385	non admis	

1) Bobinage Dahlander 2) Enroulements séparés 3) Version à encastrer voir page produits commutateurs 4) et 5) disjoncteurs moteur, voir détails "Protection moteur"

900/4 — n=1450 1/min

Fréquence		Hz	Tot.	125	250	500	1k	2k	4k	8k
L_{WA}	15°	dB(A)	94	78	80	86	90	90	86	79
L_{WA}	25°	dB(A)	96	80	82	88	92	92	88	81
L_{WA}	35°	dB(A)	98	82	84	90	94	94	90	83

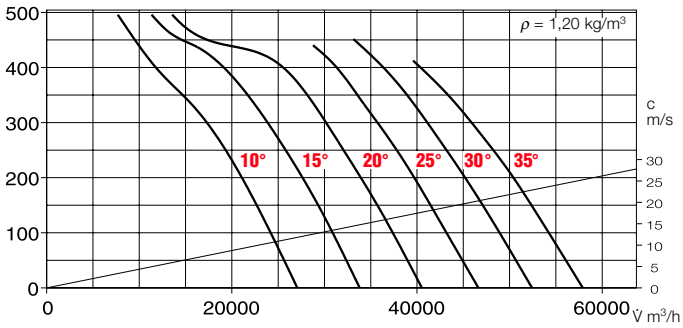

900/6 — n=945 1/min

Fréquence		Hz	Tot.	125	250	500	1k	2k	4k	8k
L_{WA}	15°	dB(A)	84	69	70	76	79	79	76	68
L_{WA}	25°	dB(A)	86	71	72	78	81	81	78	70
L_{WA}	35°	dB(A)	88	73	74	80	83	83	80	72

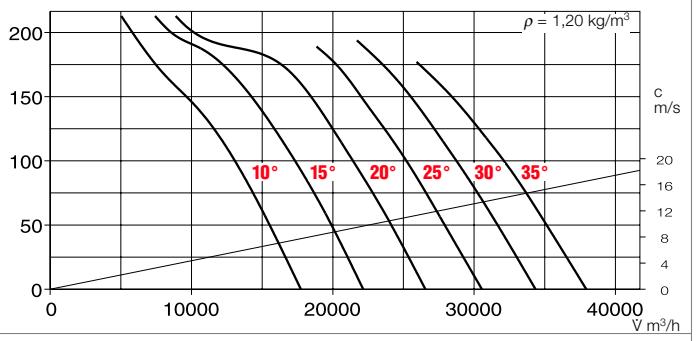

900/8 — n=705 1/min

Fréquence		Hz	Tot.	125	250	500	1k	2k	4k	8k
L_{WA}	15°	dB(A)	77	58	64	71	73	72	68	59
L_{WA}	25°	dB(A)	79	60	66	73	75	74	70	61
L_{WA}	35°	dB(A)	81	62	68	75	77	76	72	63

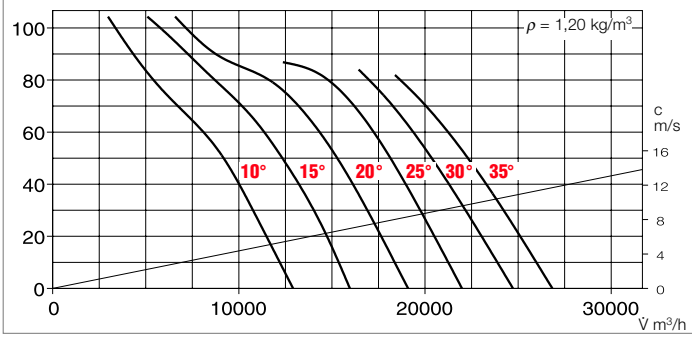

900/12 — n=480 1/min

Fréquence		Hz	Tot.	125	250	500	1k	2k	4k	8k
L_{WA}	15°	dB(A)	67	47	56	61	63	61	56	45
L_{WA}	25°	dB(A)	69	49	58	63	65	63	58	47
L_{WA}	35°	dB(A)	71	51	60	65	67	65	60	49

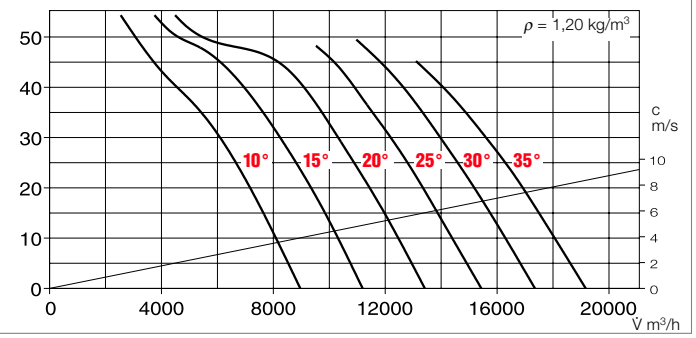

Régulateur électronique, variateur de fréquence progressif		Plots antivibratoires Taille SDD / SDZ	
Type	N° Réf.	**Type**	N° Réf.
FUR 3[6]	9485	**..2/..2**	1453/1455
FUR 6[6]	9489	**..2/..2**	1453/1455
FUR 13[6]	9491	**..2/..2**	1453/1455
FUR 16[6]	9493	**..2/..2**	1453/1455
FUR 24[6]	9495	**..3/..3**	1367/1366
ESD 5[6]	0501	**..2/..2**	1453/1455
ESD 5[6]	0501	**..2/..2**	1453/1455
ESD 5[6]	0501	**..2/..2**	1453/1455
ESD 11,5[6]	0502	**..2/..2**	1453/1455
—	—	**..2/..2**	1453/1455
—	—	**..2/..2**	1453/1455
—	—	**..2/..2**	1453/1455
—	—	**..2/..2**	1453/1455
—	—	**..2/..2**	1453/1455
—	—	**..3/..3**	1367/1366
—	—	**..2/..2**	1453/1455
—	—	**..3/..3**	1367/1366
—	—	**..3/..3**	1367/1366
non admis		**..2/..2**	1453/1455
non admis		**..2/..2**	1453/1455
non admis		**..2/..2**	1453/1455
non admis		**..2/..2**	1453/1455
non admis		**..2/..3**	1453/1366
non admis		**..3/..3**	1367/1366

[6] Protection moteur intégrée

Accessoires pour ventilateurs de gaines, description voir page 160+

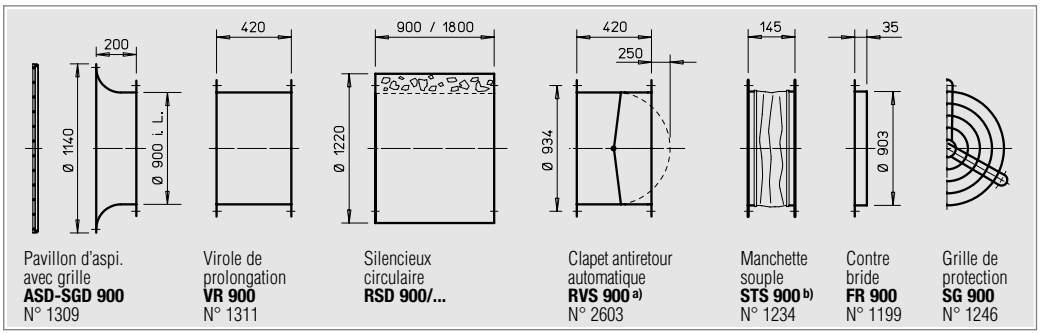

Pavillon d'aspi. avec grille **ASD-SGD 900** N° 1309

Virole de prolongation **VR 900** N° 1311

Silencieux circulaire **RSD 900/...**

Clapet antiretour automatique **RVS 900** [a] N° 2603

Manchette souple **STS 900** [b] N° 1234

Contre bride **FR 900** N° 1199

Grille de protection **SG 900** N° 1246

[a] Clapet antiretour motorisé, voir page produits accessoires

[b] Pour les appareils antidéflagrants, voir ci-dessous

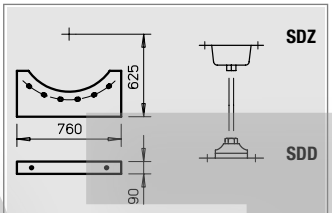

Pieds supports **MK 900** (1 jeu = 2 pcs.) N° 1374

Plots antivibratoires pour traction **SDZ** (1 jeu = 4 pcs.)
Plots antivibratoires pour pression **SDD** (1 jeu = 4 pcs.)

1000 mm ø Ventilateurs hélicoïdes à hautes performances

AVD DK

AVD RK

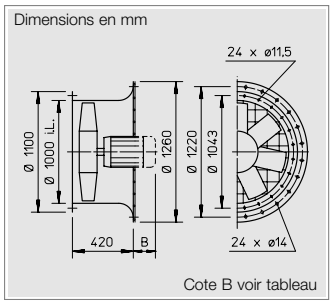

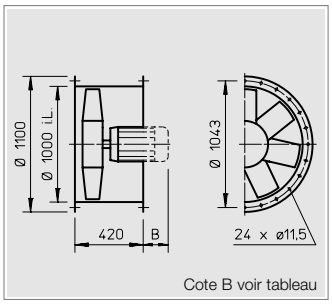

■ Description

☐ Enveloppe
Et support moteur en tôle acier galvanisé.

☐ Hélice
A haut rendement, avec 5 pales en matière synthétique, profilées et équilibrées dynamiquement. Température d'utilisation de –30 °C à +60 °C.

☐ Angle des pales
Pour optimiser le point de fonctionnement, les pales sont réglables à l'arrêt (sauf sur les Ex). Ce réglage est effectué en usine (à la commande). Le moteur est sélectionné pour l'angle de pales commandé (voir tableau). Cet angle ne peut être augmenté ultérieurement au risque de surcharger le moteur.

☐ Entraînement
Moteur fermé, IP 55 / 54. Sans entretien et antiparasité. Enroulements tropicalisés et imprégnés contre l'humidité.

☐ Protection moteur
Tous les types (sauf à pôles commutables et antidéflagrants Ex) sont équipés de thermocontacts. Pour assurer une protection efficace, ils doivent être raccordés sur un disjoncteur moteur conformément aux indications données au bas du tableau:
4) MSA, N° Réf. 1289
5) M4, N° Réf. 1571
La protection des moteurs sans thermocontacts doit être assurée par l'installateur.

☐ Raccordement électrique
Boîte à bornes (IP 54) sur le moteur.

☐ Grille de protection
De série sur les types AVD DK, en acier galvanisé.
Conforme à la DIN EN 294.

☐ Régulation
En partie par réduction de tension voir tableau ci-dessous (régulateur à transformateur). Courbes caractéristiques sur demande. Avec un variateur de fréquence (FUR) pour tous les types (sauf antidéflagrants Ex).

☐ Marche réversible
Tous les modèles sont réversibles. En contre rotation, les performances sont réduites de 1/3.

☐ Montage
Possible en toutes positions. Vérifier néanmoins la position des trous de condensats, si nécessaire.

☐ Dimensions
Les modèles à 2 vitesses ou antidéflagrants peuvent varier légèrement des valeurs mentionnées ci-dessus. La longueur des moteurs est variable selon le type. Le porte-à-faux est indiqué dans le tableau (cote "B").

☐ Niveau sonore
Au dessus des courbes caractéristiques sont indiquées les puissances sonores par bande de fréquence et totale.

Vitesse	Débit à l'air libre	Puissance nominale moteur	Tension	Courant absorbé à V nom.	Angle pales max.	N° de branchement	Temp. max. fluide	Poids net env.	Type de construction: AVD DK inclus grille de protection	N° Réf.	AVD RK	N° Réf.	Cote B porte-à-faux moteur	Régulateur à transformateur 5 étages Commutateur: Type	N° Réf.
min⁻¹	V m³/h	kW	V	A	Degré	N°	+°C	kg					mm		
Moteur triphasé, 50 Hz, protection IP 54															
705	32650	1,50	400	4,6	27	776	40	108	**AVD DK 1000/8/..**[4]	5396	**AVD RK 1000/8/..**[4]	5571	210	—	—
710	39000	2,20	400	5,7	35	776	40	120	**AVD DK 1000/8/..**[4]	5397	**AVD RK 1000/8/..**[4]	5572	290	—	—
950	39720	3,00	400/690	7,5	23	776	40	120	**AVD DK 1000/6/..**[4]	5398	**AVD RK 1000/6/..**[4]	5573	290	—	—
955	46320	4,00	400/690	9,5	29	776	40	127	**AVD DK 1000/6/..**[4]	5399	**AVD RK 1000/6/..**[4]	5574	325	—	—
955	52450	5,50	400/690	13,5	35	776	40	145	**AVD DK 1000/6/..**[4]	5400	**AVD RK 1000/6/..**[4]	5575	325	—	—
1470	61460	11,00	400/690	22,0	23	776	40	160	**AVD DK 1000/4/..**[4]	5401	**AVD RK 1000/4/..**[4]	5576	385	—	—
1470	71290	15,00	400/690	30,0	29	776	40	195	**AVD DK 1000/4/..**[4]	5402	**AVD RK 1000/4/..**[4]	5577	430	—	—
1475	79440	18,50	400/690	36,0	34	776	40	210	**AVD DK 1000/4/..**[4]	5403	**AVD RK 1000/4/..**[4]	5578	465	—	—
Moteur triphasé 2 vitesses, 400 Volt, 50 Hz, Y/△, protection IP 55															
605/695	23700/27440	0,6/1,22	400Y/Δ	2,2/4,3	21	520	40	102	**AVD DK 1000/8/8/..**[5]	5395	**AVD RK 1000/8/8/..**[5]	5570	180	**RDS 7**[6]	1578
Moteur triphasé à pôles commutables, 2 vitesses, 400 Volt, 50 Hz, protection IP 54															
455/950	19020/39720	0,7/3,0	400/400	2,5/6,7	23	471	40	130	**AVD DK 1000/12/6/..**[1]	5404	**AVD RK 1000/12/6/..**[1]	5579	320	**PDA 12**[3]	5081
455/950	22065/46070	0,9/4,0	400/400	3,1/8,8	29	471	40	140	**AVD DK 1000/12/6/..**[1]	5405	**AVD RK 1000/12/6/..**[1]	5580	355	**PDA 12**[3]	5081
450/950	24715/52180	1,3/5,5	400/400	4,3/11,7	35	471	40	160	**AVD DK 1000/12/6/..**[1]	5406	**AVD RK 1000/12/6/..**[1]	5581	375	**PDA 12**[3]	5081
715/1440	27410/55210	2,2/9,0	400/400	5,3/18,0	20	471	40	165	**AVD DK 1000/8/4/..**[1]	5407	**AVD RK 1000/8/4/..**[1]	5582	385	**PDA 25**	5060
715/1445	32325/65330	3,0/12,0	400/400	6,8/23,2	26	471	40	190	**AVD DK 1000/8/4/..**[1]	5408	**AVD RK 1000/8/4/..**[1]	5583	415	—	—
720/1450	39545/79640	5,0/18,5	400/400	11,0/35,0	35	471	40	225	**AVD DK 1000/8/4/..**[1]	5409	**AVD RK 1000/8/4/..**[1]	5584	450	—	—
975/1440	36140/53380	3,0/8,2	400/400	7,3/16,5	19	473	40	170	**AVD DK 1000/6/4/..**[2]	5410	**AVD RK 1000/6/4/..**[2]	5585	385	**PGWA 25**	5061
975/1450	45150/67150	4,4/13,0	400/400	10,0/25,5	27	473	40	195	**AVD DK 1000/6/4/..**[2]	5411	**AVD RK 1000/6/4/..**[2]	5586	435	—	—
980/1470	53825/80740	6,7/20,0	400/400	14,5/38,5	35	473	40	230	**AVD DK 1000/6/4/..**[2]	5412	**AVD RK 1000/6/4/..**[2]	5587	470	—	—
Antidéflagrant E Exe II, triphasé, 400 Volt, 50 Hz, protection IP 54, classe de température T1-T3															
700	30880	1,3	400	3,9	25	470	40	110	**AVD DK 1000/8 Ex/..**	5413	**AVD RK 1000/8 Ex/..**	5588	210	non admis	
700	38450	2,6	400	6,5	35	470	40	125	**AVD DK 1000/8 Ex/..**	5414	**AVD RK 1000/8 Ex/..**	5589	290	non admis	
955	43180	3,5	400/690	7,6	26	498	40	130	**AVD DK 1000/6 Ex/..**	5415	**AVD RK 1000/6 Ex/..**	5590	325	non admis	
960	52730	6,6	400/690	13,8	35	498	40	155	**AVD DK 1000/6 Ex/..**	5416	**AVD RK 1000/6 Ex/..**	5591	400	non admis	
1480	70160	15,0	400/690	27,5	28	498	40	200	**AVD DK 1000/4 Ex/..**	5417	**AVD RK 1000/4 Ex/..**	5592	430	non admis	
1470	77600	17,5	400/690	34,0	33	498	40	225	**AVD DK 1000/4 Ex/..**	5418	**AVD RK 1000/4 Ex/..**	5593	470	non admis	

1) Bobinage Dahlander 2) Enroulements séparés 3) Version à encastrer voir page produits commutateurs 4) et 5) disjoncteurs moteur, voir détails "Protection moteur"

1000/4 — n=1450 1/min

Fréquence		Hz	Tot.	125	250	500	1k	2k	4k	8k
L_{WA}	15°	dB(A)	98	82	83	89	93	93	90	83
L_{WA}	25°	dB(A)	100	84	85	91	95	95	92	85
L_{WA}	35°	dB(A)	102	86	87	93	97	97	94	87

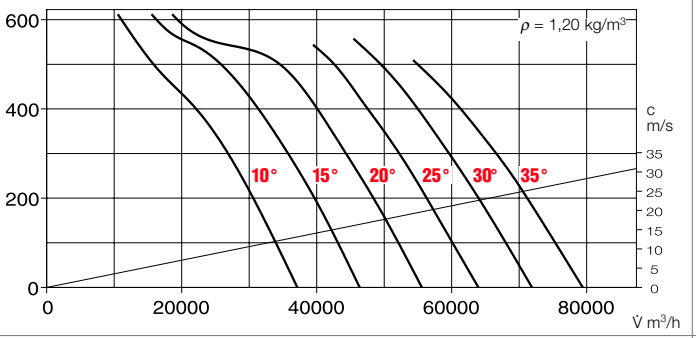

1000/6 — n=950 1/min

Fréquence		Hz	Tot.	125	250	500	1k	2k	4k	8k
L_{WA}	15°	dB(A)	87	67	74	81	83	82	78	69
L_{WA}	25°	dB(A)	89	69	76	83	85	84	80	71
L_{WA}	35°	dB(A)	91	71	78	85	87	86	82	73

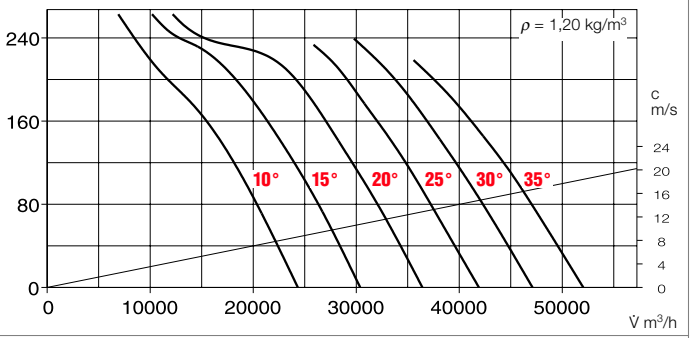

1000/8 — n=725 1/min

Fréquence		Hz	Tot.	125	250	500	1k	2k	4k	8k
L_{WA}	15°	dB(A)	80	60	68	74	76	74	69	58
L_{WA}	25°	dB(A)	82	62	70	76	78	76	71	60
L_{WA}	35°	dB(A)	84	64	72	78	80	78	73	62

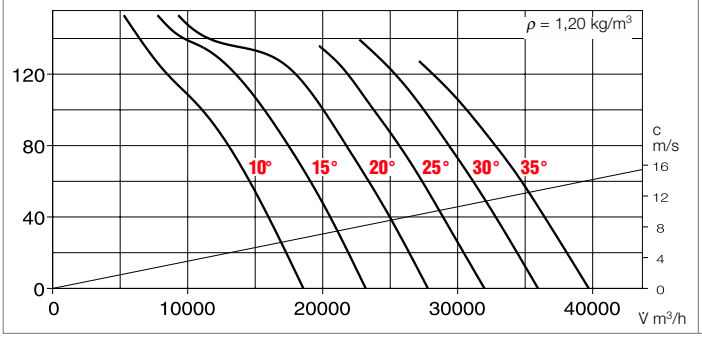

1000/12 — n=480 1/min

Fréquence		Hz	Tot.	125	250	500	1k	2k	4k	8k
L_{WA}	15°	dB(A)	70	51	61	65	66	63	56	46
L_{WA}	25°	dB(A)	72	53	63	67	68	65	58	48
L_{WA}	35°	dB(A)	74	55	65	69	70	67	60	50

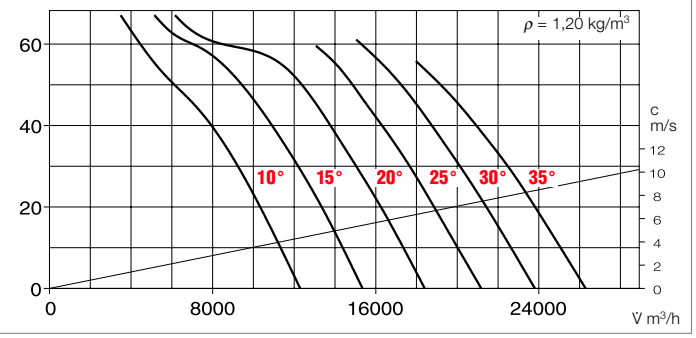

Régulateur électronique, variateur de fréquence progressif		Plots antivibratoires Taille SDD / SDZ	
Type	N° Réf.	**Type**	N° Réf.
FUR 4[6]	9487	**..2/..2**	1453/1455
FUR 6[6]	9489	**..2/..2**	1453/1455
FUR 13[6]	9491	**..2/..2**	1453/1455
FUR 13[6]	9491	**..2/..2**	1453/1455
FUR 16[6]	9493	**..2/..2**	1453/1455
FUR 24[6]	9495	**..2/..2**	1453/1455
FUR 32[6]	9497	**..3/..3**	1367/1366
FUR 44[6]	9505	**..3/..3**	1367/1366
ESD 5[6]	0501	**..2/..2**	1453/1455
—	—	**..2/..2**	1453/1455
—	—	**..2/..2**	1453/1455
—	—	**..2/..2**	1453/1455
—	—	**..2/..2**	1453/1455
—	—	**..3/..3**	1367/1366
—	—	**..3/..3**	1367/1366
—	—	**..2/..2**	1453/1455
—	—	**..3/..3**	1367/1366
—	—	**..3/..3**	1367/1366
non admis		**..2/..2**	1453/1455
non admis		**..2/..2**	1453/1455
non admis		**..2/..2**	1453/1455
non admis		**..2/..2**	1453/1455
non admis		**..3/..3**	1367/1366
non admis		**..3/..3**	1367/1366

[6] Protection moteur intégrée

Accessoires pour ventilateurs de gaines, description voir page 160+

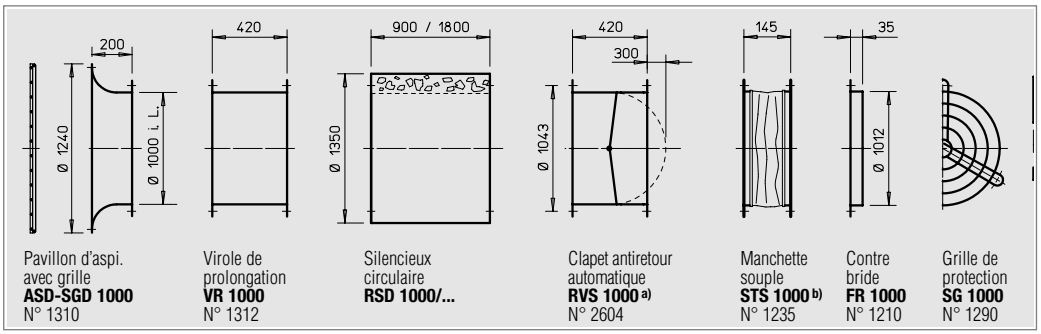

Pavillon d'aspi. avec grille **ASD-SGD 1000** N° 1310

Virole de prolongation **VR 1000** N° 1312

Silencieux circulaire **RSD 1000/...**

Clapet antiretour automatique **RVS 1000** [a] N° 2604

Manchette souple **STS 1000** [b] N° 1235

Contre bride **FR 1000** N° 1210

Grille de protection **SG 1000** N° 1290

[a] Clapet antiretour motorisé, voir page produits accessoires

[b] Pour les appareils antidéflagrants, voir ci-dessous

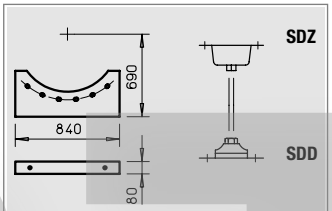

Pieds supports **MK 1000** (1 jeu = 2 pcs.) N° 1375

Plots antivibratoires pour traction **SDZ** (1 jeu = 4 pcs.)
Plots antivibratoires pour pression **SDD** (1 jeu = 4 pcs.)