IBUT8

NOTICE TECHNIQUE

jusqu'à 320 clefs d'accès uniques
jusqu'à 8 sortie de relais
alimentation en 10-24VDC
1 ou 5 seconde de delais
4 à 99 groupe d'accès

Description

L'IBUT8 est un système d'accès clef unique numérique pour les ascenseurs. Quand une clef active le capteur, le système compare son numéro de série avec la base de données à intégrée..
Si la clef est reconnue, le relais qui est relié au capteur spécifique est activé.
De nouvelles clefs peuvent être ajoutées à un groupe.
Les groupes de clefs superflues ou perdues peuvent être supprimés du système (partant un groupe vide).
La base de données clef peut être faite en double sur le site pour que les mêmes clefs puissent être utilisées dans un système différent.

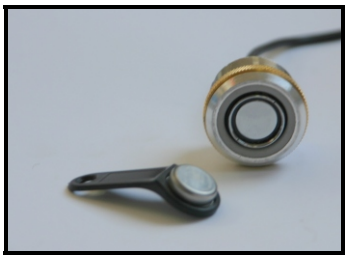

La clef Range

Les clefs sont divisées dans un nombre défini d'avance par l'usine.
Dans les limites de 4 jusqu'à 99.
Chaque groupe peut contenir jusqu'à 99 clefs (selon le nombre de groupes).
Le nombre maximal de clefs est 320.
Des clefs individuelles peuvent être ajoutées à un groupe mais aux clefs peuvent seulement être supprimées dans l'ensemble le groupe.

Alimentation 24 VDC
Sortie : retransmet le changement vers le relais
Temps de réponse moins de 0.1 seconde
Protection Boîte En plastique
Poids 500gr
Fixation par 4 vis
Dimensions hors tout : 225mm Largeur : 150mm Profondeur : 70mm

6 rue Jean LOLIVE - 93600 Aulnay sous Bois **Tél.: 01.55.81.07.74 - Fax : 01.48.65.00.43**

IBUT8

La programmation
Référez-vous s'il vous plaît à la Table de Message d'Indicateur pour des descriptions.

L'addition d'une nouvelle clef à un groupe (l'indicateur doit montrer rG) :

1. Appuyez sur le bouton mode - l'indicateur montrera r0
2. Appuyez ▲ ou ▼ jusqu'à ce que l'indicateur montre r1
3. Relachez le bouton mode
4. Appuyez ▲ ou ▼ jusqu'à ce que le groupe demandé soit montré (les 3 premiers 01-02-03 sont réservés
5. Appliquez une nouvelle clef au capteur, l'indicateur clignotera.
6. Appuyer en maintenant sur le bouton « start » jusqu'à ce que l'indicateur montre OP (temps très court, environ 2 secondes). La clef est enregistrée dans memory*. On peut en enregistrer plusieurs clefs différentes dans un groupe. Lorsque le groupe est plein, l'afficheur indique Fu et il faut donc passer au groupe suivant.
7. L'indicateur montrera maintenant votre groupe choisi et une autre clef peut être ajoutée au groupe
8. Appuyez sur le bouton de mode et ▲ ou ▼ pour atteindre r0 pour retourner au mode régulier
9. L'indicateur montrera rG (sortie de programmation).

Si FU est montré le groupe est complet et une nouvelle clef ne pourra pas être ajoutée à ce groupe.

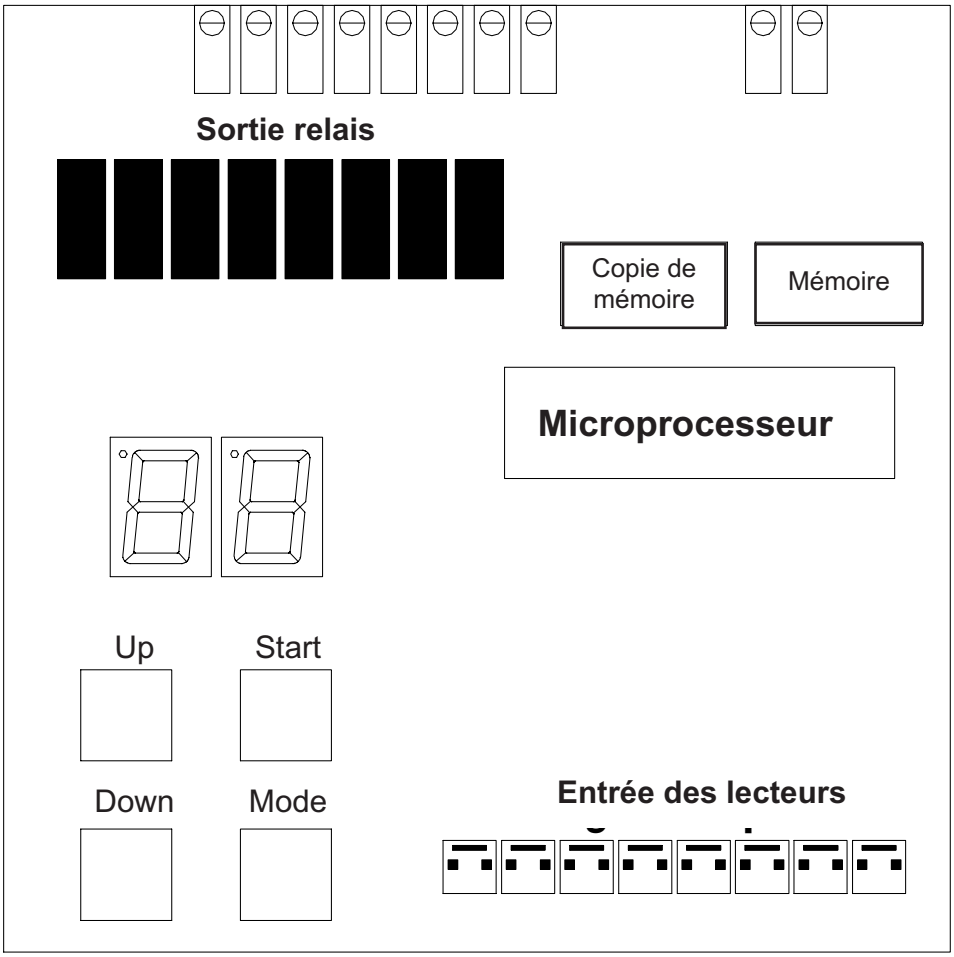

La suppression d'un groupe de clefs (l'indicateur doit montrer rG) :
1. Appuyer et maintenez le bouton mode - l'indicateur montrera r0
2. Appuyez ▲ ou ▼ jusqu'à ce que l'indicateur montre r2
3. Relachez le bouton mode
4. Appuyez ▲ ou ▼ jusqu'à ce que le groupe demandé s'affiche
5. Appuyez en maintenant le bouton "START" jusqu'à ce que l'indicateur montre OP- toutes les clefs dans ce groupe seront supprimées
6. Appuyez sur le bouton de mode et ▲ ou ▼ pour atteindre r0 pour retourner au mode régulier
7. L'indicateur montrera rG

Duplication de le mémoire :
1. Débrancher l'alimentation
2. Inserez la puce dan,s dans la douille vide
3. Reconnectez l'alimentation
4. Appuyez etmaintenez lz bouton mode - l'indicateur montrera r0
5. Appuyez ▲ ou ▼ jusqu'à ce que r3 est montré
6. Appuyez et maintenir le bouton "START" jusqu'à ce qu'OP s'affiche
7. Débranchez l'alimentation
8. Enlevez la puce.
9. Reconnectez l'alimentation

STA FOURNITURES ASCENSEUR

6 rue Jean LOLIVE - 93600 Aulnay sous Bois **Tél.: 01.55.81.07.74 - Fax : 01.48.65.00.43**

IBUT8

Table des messages de l'indicateur

Nom	Visuel	Description
Nom		Hors tension
RG		Mode normal de fonctionnement
RG	Clignotant	Mode normal de fonctionnement utilisation d'une clef
OP		Une nouvelle clef est enregistrée
FU		La mémoire est pleine
R0		Retour au mode normal
R1		Mode d'enregistrement clef
R2		Le groupe clef supprime le mode (supprime toutes les clefs dans un groupe choisi)
R3		Mode de duplication de mémoire

6 rue Jean LOLIVE - 93600 Aulnay sous Bois **Tél.: 01.55.81.07.74 - Fax : 01.48.65.00.43**

IBUT8

Dimensions

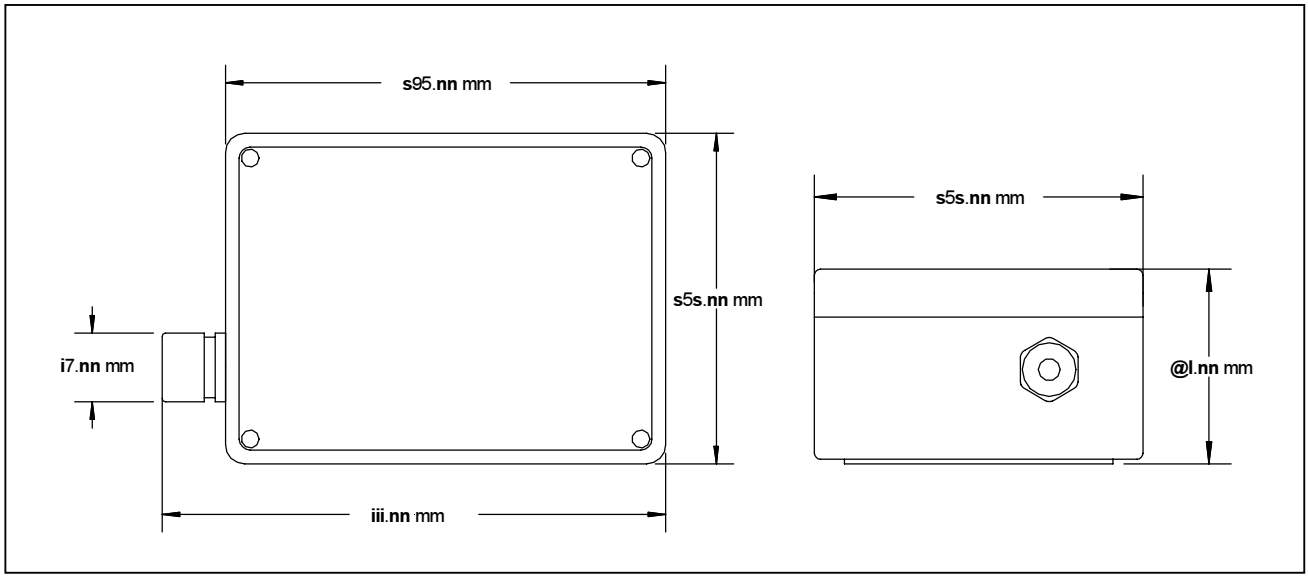

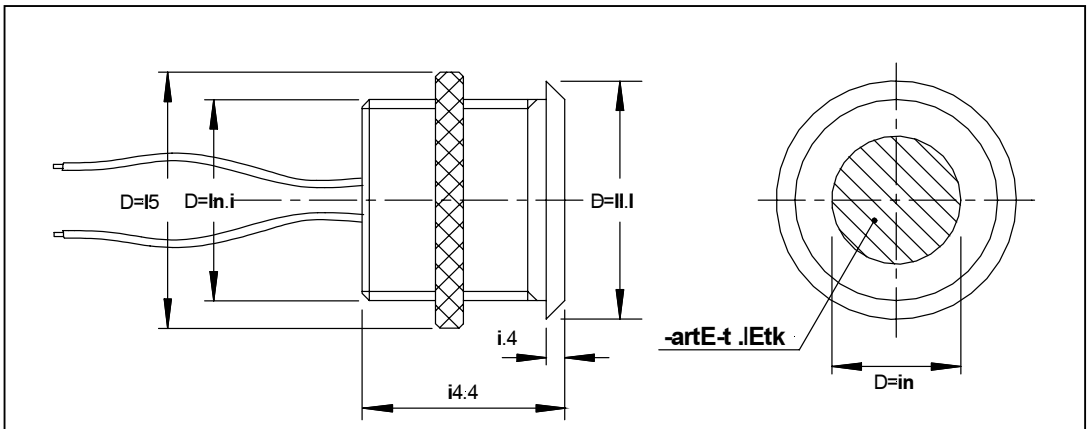

Fig 1

STA FOURNITURES ASCENSEUR

6 rue Jean LOLIVE - 93600 Aulnay sous Bois **Tél.: 01.55.81.07.74 - Fax : 01.48.65.00.43**

IBUT8

6 rue Jean LOLIVE - 93600 Aulnay sous Bois **Tél.: 01.55.81.07.74 - Fax : 01.48.65.00.43**