LCD AVEC ECLAIRAGE DE SECOURS

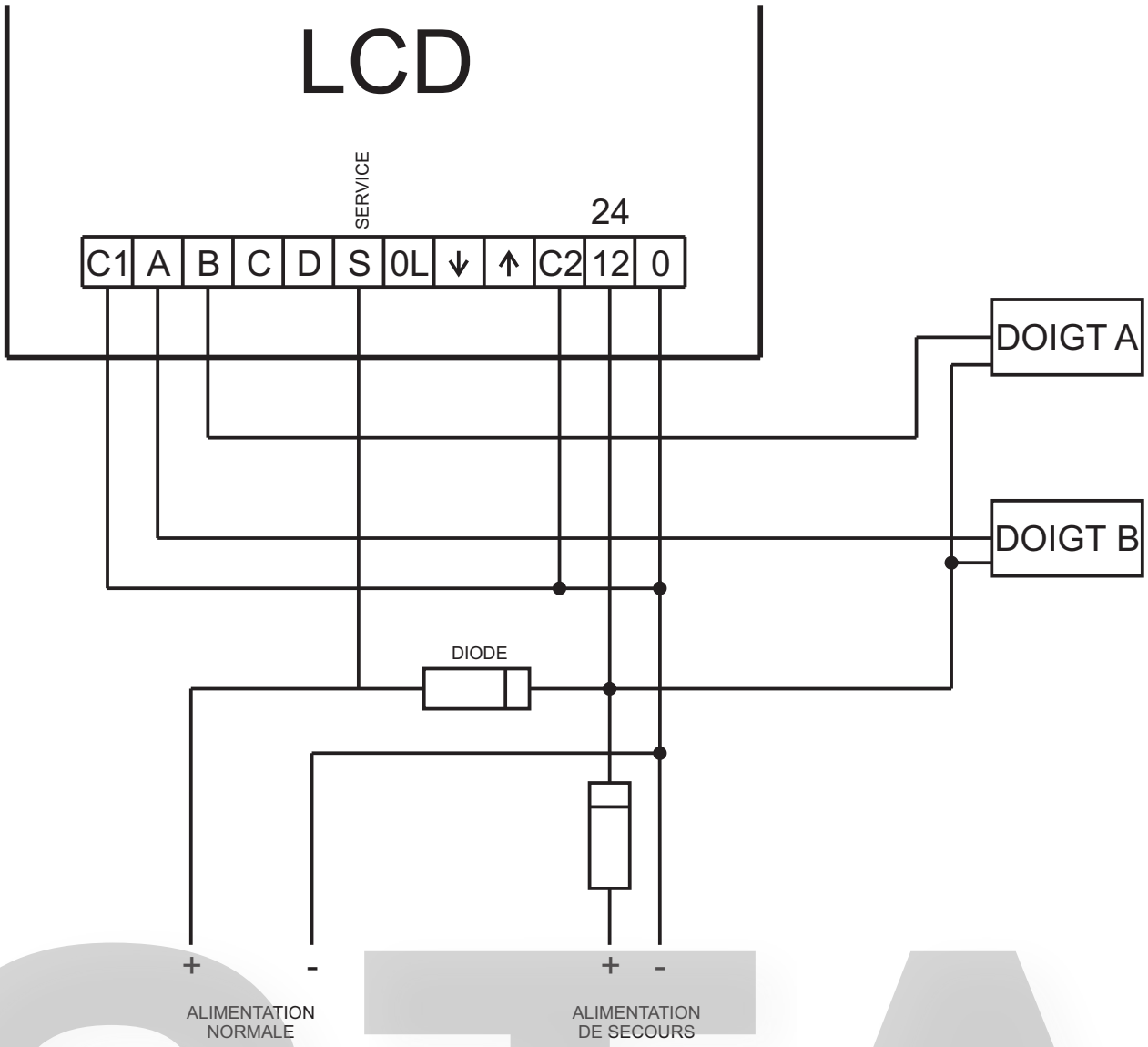

MERCI DE NOUS RENVOYER CE FAX POUR ACCORD

6 rue Jean LOLIVE - 93600 Aulnay sous Bois **Tél.: 01.55.81.07.74 - Fax : 01.48.65.00.43**