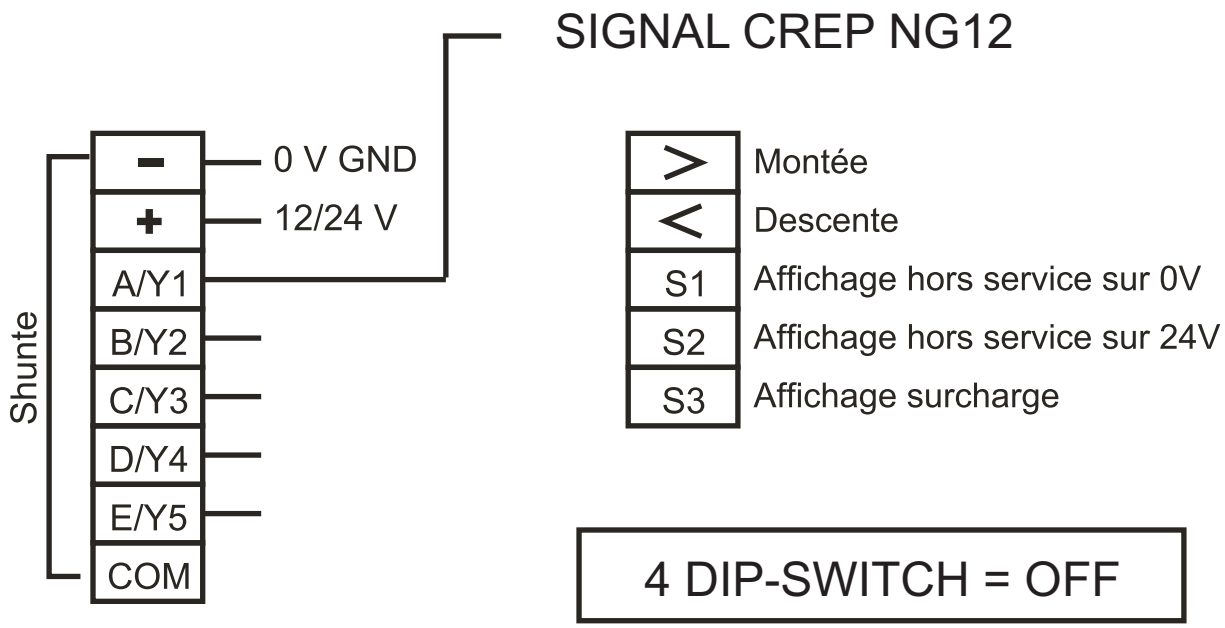Réf. DOLT
Afficheur NG12